simple Video
système entrée vidéo | Comelit

GAMME KIT
CATALOGUE

Comelit®
Passion and Innovation

Du pavillon (un ou deux usagers) ...

... au petit immeuble (10 usagers).

Schéma d'installation à étendre jusqu'à 10 usagers

Exemple d'installation à deux usagers PLANUXKIT

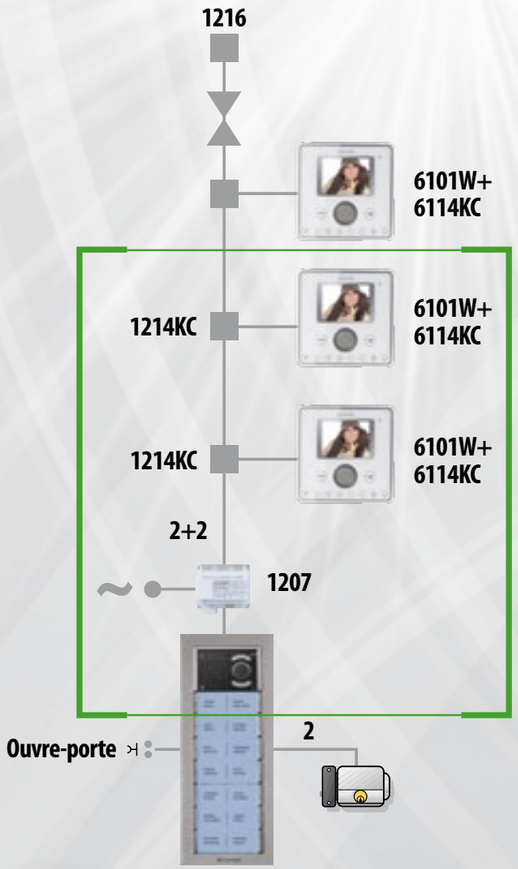

Compisition du kit

Extensible jusqu'à 10 usagers

Comelit a étudié deux solutions en mesure de répondre à toutes les exigences.

KIT BASIC

La nouvelle ligne Basic, inédite et élégante, propose un kit parlophonique et visiophonique **un** et/ou **deux usagers**. Elle se caractérise par sa simplicité d'installation et d'utilisation et s'avère parfaite pour toutes les solutions domestiques.

KIT EVOLUTION

Le kit Evolution offre l'élégance et l'excellence d'un produit signé Comelit et s'enrichit de nouvelles performances qui permettent d'élargir le système **jusqu'à 10 usagers**, avec la fonction intercommunicante de série.

STYLE2 kit

Stylekit 2 est le Kit parlophonique pour un usager signé Comelit, simple à installer du fait qu'il n'utilise que 2 conducteurs. Stylekit 2 présente un design original et inédit reconnaissable pour ses Led bleues typiques, ses grandes étiquettes porte-nom et sa qualité phonique exceptionnelle. Une élégante base de table permet de l'adapter aux exigences de chacun.

1 usager
Kit
avec IDEA
art. 8270
Le kit comprend:
Qté 1 art. 2612
Qté 1 art. 1200
Qté 1 art. 3554
Qté 1 art. 3561

ACCESOIRES	
Code	**Description**
2612	Combiné audio version basique pour kit Style
3560	Plaque de rue encastre pour kit 2 fils
3561	Plaque de rue parlophonique murale 1 bouton pour kit 2 fils
3554	Boite d'encastrement
4887	Protection anti-pluie pour platine de rue idea saillie
4889	Protection anti-pluie pour platine idea a encastrer
1200	Transformateur 12 Vca avec entree 230 Vca
1229	Accessoire - sonnerie supplementaire

STYLE5 kit

Stylekit 5 est le Kit parlophonique signé Comelit qui utilise 5 fils. Il est disponible en version un et deux usagers. Stylekit 5 présente un design original et inédit reconnaissable pour ses Led bleues typiques, ses grandes étiquettes porte-nom et sa qualité phonique exceptionnelle. Système facilement extensible avec un combiné parlophonique supplémentaire, pouvant devenir une élégante base de table pour répondre à toutes les exigences. Le poste extérieur est mural mais peut devenir encastrable grâce à l'art. 3554 inclus dans l'emballage.

1 usager
Kit
avec IDEA
art. 8271
Le kit comprend:
Qté 1 art. 2602
Qté 1 art. 1200
Qté 1 art. 3554
Qté 1 art. 3551

2 usagers
Kit
avec IDEA
art. 8272
Le kit comprend:
Qté 2 art. 2602
Qté 1 art. 1200
Qté 1 art. 3554
Qté 1 art. 3553

3 usagers
Kit
avec IDEA
art. 8273
Le kit comprend:
Qté 3 art. 2602
Qté 1 art. 1200
Qté 1 art. 3573

4 usagers
Kit
avec IDEA
art. 8274
Le kit comprend:
Qté 4 art. 2602
Qté 1 art. 1200
Qté 1 art. 3574

ACCESOIRES	
Code	**Description**
3550	Poste exterieur encastre
3551	Poste exterieur saillie
3552	Poste exterieur encastre
3553	Poste exterieur saillie
3573	Plaque de rue a 3 boutons pour Stylekit 5 fils
3574	Plaque de rue a 4 boutons pour Stylekit 5 fils
3554	Boite d'encastrement
4887	Protection anti-pluie pour platine de rue idea saillie
4889	Protection anti-pluie pour platine idea a encastrer
1200	Transformateur 12 Vca avec entrée 230 Vca
2602	Serie Style - interphone Basic systeme Traditionnel 4 +1
1122/A	Relais a usage general 12-24 Vcc-Ca
1229	Accessoire - sonnerie supplementaire

IKALL

8241I
Le kit comprend:
Qté 1 art. 31162
Qté 1 art. 33401
Qté 1 art. 3311/2S
Qté 1 art. 3348
Qté 1 art. 1610
Qté 1 art. 1538
Qté 1 art. 2602

VANDALCOM

art. 8220S
Le kit comprend:
Qté 1 art. 2602
Qté 1 art. 1538
Qté 1 art. 3160/1
Qté 1 art. 3161/1
Qté 1 art. 3262/1
Qté 1 art. 1600

art. 8230S
Le kit comprend:
Qté 1 art. 2602
Qté 1 art. 1538
Qté 1 art. 3160/1
Qté 1 art. 3161/2
Qté 1 art. 3262/1
Qté 1 art. 1600
Qté 1 art. 3188

ACCESOIRES	
	Description
	Les pièces de rechange et-ou des accessoires sont les produits standard du système de câblage traditionnel

GENIUS kit

Système visiophonique particulièrement simple et polyvalent comprenant une plaque de rue murale ou à encastrer. Le moniteur, en version N/B et COULEURS se distingue pour sa coque polie et sérigraphiée et est doté de 3 touches : ouvre-porte, actionneur (ou libre C/N.O.) et éclairage intérieur (ou demande vidéo). Geniuskit permet de répéter l'appel grâce à des bornes spéciales et de disposer d'un autre bouton ouvre-porte à proximité du poste extérieur. Il est possible de modifier la configuration de base en ajoutant des moniteurs ou des combinés parlophoniques ou en créant un deuxième poste extérieur audio-vidéo d'appel. Geniuskit peut également être doté de caméras ou de gâches supplémentaires.

1 usager Kit N/B
avec IDEA
art. 8471
Le kit comprend:
Qté 1 art. 5801
Qté 1 art. 5814K
Qté 1 art. 4880
Qté 1 art. 1205/B
Qté 1 art. 1216
Qté 1 art. 1214/2

2 usagers Kit N/B
avec IDEA
art. 8472
Le kit comprend:
Qté 2 art. 5801
Qté 2 art. 5814K
Qté 1 art. 4881
Qté 1 art. 1205/B
Qté 1 art. 1216
Qté 2 art. 1214/2

1 usager Kit Couleur
avec IDEA
art. 8481
Le kit comprend:
Qté 1 art. 5802
Qté 1 art. 5814KC
Qté 1 art. 4882
Qté 1 art. 1205/B
Qté 1 art. 1216
Qté 1 art. 1214KC

2 usagers Kit Couleur
avec IDEA
art. 8482
Le kit comprend:
Qté 2 art. 5802
Qté 2 art. 5814KC
Qté 1 art. 4883
Qté 1 art. 1205/B
Qté 1 art. 1216
Qté 2 art. 1214KC

ACCESOIRES

Cod.	Description
4880	Plaque de rue 1 usager N/B
4881	Plaque de rue 2 usagers N/B
4882	Plaque de rue 1 usager couleurs
4883	Plaque de rue 2 usagers couleurs
3554	Boite d'encastrement
4887	Protection anti-pluie pour platine de rue idea saillie
4889	Protection anti-pluie pour platine idea a encastrer
5801	Moniteur N/B serie Genius
5802	Moniteur couleurs serie Genius
5814K	Etrier pour Geniuskit N/B
5814KC	Etrier pour Geniuskit couleurs
5712	Base de table pour monituers Bravo/Genius
2608	Combiné audio version Basic serie Style
2628	Combiné audio version Elegance serie Style - blanc
2628B	Combiné audio version Elegance serie Style - noir
2610	Combiné audio Elegance SimplebusTop/kit serie Style
1229	Accessoire - sonnerie supplementaire
1224A	Sys. Simplebus - dispositif de basculement numerique
4833/A	Amplificateur video pour systeme digital Simplebus
4833C	Amplificateur video pour systeme Simplebus couleurs
1122/A	Relais a usage general 12-24 Vcc-Ca
1256	Relais actionneur Simplebus
1259/A	Cyclique pour cameras deportées
1259C	Accessoire - kit coul./Simplebus cameras video distinctes
1214/2	Borne de derivation de ligne
1214KC	Borne de derivation de ligne pour Kit en couleurs
1216	Simplebus/kit - borne systeme
1205/B	Alimentation double sortie 12 Vca - 20 Vcc av. entrée 230 Vca
1212/B	Alimentation pour moniteur supplementaire
4576/100	Sys. Simplebus - cable Comelit 2x0,5 mm2 + 2x1,5 mm2 - 100 m
4576/500	Sys. Simplebus - cable Comelit 2x0,5 mm2 + 2x1,5 mm2 - 500 m
4578/100	Simplebus externe Comelit cable 100 m 2x0,5 mm2 + 2x1,5 mm2
4578/500	Simplebus externe Comelit cable 500 m 2x0,5 mm2 + 2x1,5 mm2

SMART kit

Le kit visiophonique en version un ou deux usagers, en couleurs. Il comprend la nouvelle plaque de rue IDEA et le nouveau moniteur Smart. Il a été conçu pour occuper le moins de place possible. La fonction « coupure d'appel » et la fonction intercommunicante sont toutes les deux disponibles sur les Smartkit. Dans le kit pour un usager, il sera nécessaire d'ajouter à l'installation un poste/moniteur ou plus pour disposer de la fonction intercommunicante. Les Kits sont extensibles jusqu'à 2 postes extérieurs ou plus et avec 3 moniteurs par usager ; jusqu'à 16 unités avec l'art. 1252.

1 usager Kit Couleur
avec IDEA
art. 8471S
Le kit comprend:
Qté 1 art. 6302
Qté 1 art. 4882
Qté 1 art. 1205/B
Qté 1 art. 1215
Qté 1 art. 1216
Qté 1 art. 6117
Qté 1 art. 6320

2 usagers Kit Couleur
avec IDEA
art. 8472S
Le kit comprend:
Qté 2 art. 6302
Qté 1 art. 4883
Qté 1 art. 1205/B
Qté 2 art. 1215
Qté 1 art. 1216
Qté 2 art. 6117
Qté 2 art. 6320

ACCESOIRES

Code	Description
4882	Plaque de rue 1 usager couleurs
4883	Plaque de rue 2 usagers couleurs
3554	Boite d'encastrement
4887	Protection anti-pluie pour platine de rue idea saillie
4889	Protection anti-pluie pour platine idea a encastrer
6302	Moniteur couleur main libre serie Smart
6312	Base de bureau avec bague pour moniteur Smart
6320	Support montage saillie pour moniteur Smart
6333	5 boutons supplémentaires pour moniteur Smart
6117	Boîtier d'encastrement pour moniteur Planux et Smart
6118	Kit de fixation placoplatre pour moniteurs Planux et Smart
2608	Combiné audio version Basic serie Style
2628	Combiné audio version Elegance serie Style - blanc
2628B	Combiné audio version Elegance serie Style - noir
2610	Combiné audio Elegance SimplebusTop/kit serie Style
1229	Accessoire - sonnerie supplementaire
1224A	Sys. Simplebus - dispositif de basculement numerique
4833C	Amplificateur video pour systeme Simplebus couleurs
1122/A	Relais a usage general 12-24 Vcc-Ca
1256	Relais actionneur Simplebus
1259C	Accessoire - kit coul./Simplebus cameras video distinctes
1215	Borne de derivation
1216	Simplebus/kit - borne systeme
1205/B	Alimentation double sortie 12 Vca - 20 Vcc av. entrée 230 Vca
1212/B	Alimentation pour moniteur supplementaire
4576/100	Sys. Simplebus - cable Comelit 2x0,5 mm2 + 2x1,5 mm2 - 100 m
4576/500	Sys. Simplebus - cable Comelit 2x0,5 mm2 + 2x1,5 mm2 - 500 m
4578/100	Simplebus externe Comelit cable 100 m 2x0,5 mm2 + 2x1,5 mm2
4578/500	Simplebus externe Comelit cable 500 m 2x0,5 mm2 + 2x1,5 mm2

BRAVO kit

Le kit visiophonique est disponible en version un ou deux usagers, blanc et noir et couleurs. Il comprend la nouvelle plaque de rue IKALL, sobre et séduisante, et le moniteur Bravo, élégant et s'adaptant à toute sorte de style. La fonction « coupure d'appel » et la fonction intercommunicante sont toutes les deux disponibles sur les Bravokit. Dans le kit pour un usager, il sera nécessaire d'ajouter à l'installation un poste/moniteur ou plus pour disposer de la fonction intercommunicante. Possibilité d'utiliser le kit comme base d'installation d'un système pouvant aller jusqu'à 10 usagers. Les Kits sont extensibles jusqu'à 2 postes extérieurs ou plus et avec 3 moniteurs par usager ; jusqu'à 16 unités avec l'art. 1252.

1 usager Kit B/N
avec IKALL
art. 8171I
Le kit comprend:
Qté 1 art. 5701
Qté 1 art. 5714/K
Qté 1 art. 4878K
Qté 1 art. 1214/2
Qté 1 art. 1207
Qté 1 art. 1216

2 usagers Kit B/N
avec IKALL
art. 8173I
Le kit comprend:
Qté 2 art. 5701
Qté 2 art. 5714/K
Qté 1 art. 4879K
Qté 2 art. 1214/2
Qté 1 art. 1207
Qté 1 art. 1216

1 usager Kit Couleur
avec IKALL
art. 8184I
Le kit comprend:
Qté 1 art. 5702
Qté 1 art. 5714KC
Qté 1 art. 4878KC
Qté 1 art. 1214KC
Qté 1 art. 1207
Qté 1 art. 1216

2 usagers Kit Couleur
avec IKALL
art. 8185I
Le kit comprend:
Qté 2 art. 5702
Qté 2 art. 5714KC
Qté 1 art. 4879KC
Qté 2 art. 1214KC
Qté 1 art. 1207
Qté 1 art. 1216

ACCESOIRES

Code	Description
4878K	iKall - Simplebus - kit unité externe N/B 1 usager
4878KC	iKall - Simplebus - kit unité externe couleur 1 usager
4879K	iKall - Simplebus - kit unité externe N/B 2 usagers
4879KC	iKall - Simplebus - kit unité externe couleur 2 usagers
31121	Visiere contre la pluie en aluminium naturel anodise
31161	Boitier en aluminium naturel anodise, avec protection contr.
4680K	Série iKall - Simplebus - kit unité audio/vidéo N/B
4680KC	Série iKall - Simplebus - kit unité audio/vidéo couleur
5701	Moniteur Bravo avec combiné N/B
5702	Moniteur Bravo avec combiné couleur
5714/K	Etrier pour moniteur Bravokit N/B
5714KC	Etrier pour moniteur Bravokit couleur
5712	Base de table pour moniturs Bravo/Genius
5733	Carte 4 boutons supplementaires
5734	Carte 2 boutons supplementaires et 2 leds supplementaires
1207	Alimentation pour kit Simplebus
2608	Combiné audio version Basic serie Style
2628B	Combiné audio version Elegance serie Style - noir

2610	Combiné audio Elegance SimplebusTop/kit serie Style
1229	Accessoire - sonnerie supplementaire
1224A	Sys. Simplebus - dispositif de basculement numerique
4833/A	Amplificateur video pour systeme digital Simplebus
4833C	Amplificateur video pour systeme Simplebus couleurs
1122/A	Relais a usage general 12-24 Vcc-Ca
1256	Relais actionneur Simplebus
1259/A	Cyclique pour cameras deportées
1259C	Accessoire - kit coul./Simplebus cameras video distinctes
1214/2	Borne de derivation de ligne
1214KC	Borne de derivation de ligne pour Kit en couleurs
1216	Simplebus/kit - borne systeme
1212/B	Alimentation pour moniteur supplementaire
4576/100	Sys. Simplebus - cable Comelit 2x0,5 mm2 + 2x1,5 mm2 - 100 m
4576/500	Sys. Simplebus - cable Comelit 2x0,5 mm2 + 2x1,5 mm2 - 500 m
4578/100	Simplebus externe Comelit cable 100 m 2x0,5 mm2 + 2x1,5 mm2
4578/500	Simplebus externe Comelit cable 500 m 2x0,5 mm2 + 2x1,5 mm2

SMART kit

Le kit visiophonique en version un ou deux usagers, en couleurs. Il comprend la nouvelle plaque de rue IKALL sobre et séduisante et le nouveau moniteur Smart. Il a été conçu pour occuper le moins de place possible. La fonction « coupure d'appel » et la fonction intercommunicante sont toutes les deux disponibles sur les Smartkit. Dans le kit pour un usager, il sera nécessaire d'ajouter à l'installation un poste/moniteur ou plus pour disposer de la fonction intercommunicante. Possibilité d'utiliser le kit comme base d'installation d'un système pouvant aller jusqu'à 10 usagers. Les Kits sont extensibles jusqu'à 2 postes extérieurs ou plus et avec 3 moniteurs par usager ; jusqu'à 16 unités avec l'art. 1252.

1 usager Kit Couleur
avec IKALL
art. 8171IS
Le kit comprend:
Qté 1 art. 6302
Qté 1 art. 6117
Qté 1 art. 6320
Qté 1 art. 1207
Qté 1 art. 1215
Qté 1 art. 1216
Qté 1 art. 4878KC

2 usagers Kit Couleur
avec IKALL
art. 8172IS
Le kit comprend:
Qté 2 art. 6302
Qté 2 art. 6117
Qté 2 art. 6320
Qté 1 art. 1207
Qté 2 art. 1215
Qté 1 art. 1216
Qté 1 art. 4879KC

ACCESOIRES

Code	Description
4878KC	iKall - Simplebus - kit unité externe couleur 1 usager
4879KC	iKall - Simplebus - kit unité externe couleur 2 usagers
31121	Visiere contre la pluie en aluminium naturel anodise
31161	Boitier en aluminium naturel anodise, avec protection contr.
4680KC	Série iKall - Simplebus - kit unité audio/vidéo couleur
6302	Moniteur couleur main libre serie Smart
6312	Base de bureau avec bague pour moniteur Smart
6320	Support montage saillie pour moniteur Smart
6333	5 boutons supplémentaires pour moniteur Smart
6117	Boîtier d'encastrement pour moniteur Planux et Smart
6118	Kit de fixation placoplatre pour moniteurs Planux et Smart
1207	Alimentation pour kit Simplebus
2608	Combiné audio version Basic serie Style
2628	Combiné audio version Elegance serie Style - blanc
2628B	Combiné audio version Elegance serie Style - noir
2610	Combiné audio Elegance SimplebusTop/kit serie Style

1229	Accessoire - sonnerie supplementaire
1224A	Sys. Simplebus - dispositif de basculement numerique
4833C	Amplificateur video pour systeme Simplebus couleurs
1122/A	Relais a usage general 12-24 Vcc-Ca
1256	Relais actionneur Simplebus
1259C	Accessoire - kit coul./Simplebus cameras video distinctes
1215	Borne de derivation
1216	Simplebus/kit - borne systeme
1212/B	Alimentation pour moniteur supplementaire
4576/100	Sys. Simplebus - cable Comelit 2x0,5 mm2 + 2x1,5 mm2 - 100 m
4576/500	Sys. Simplebus - cable Comelit 2x0,5 mm2 + 2x1,5 mm2 - 500 m
4578/100	Simplebus externe Comelit cable 100 m 2x0,5 mm2 + 2x1,5 mm2
4578/500	Simplebus externe Comelit cable 500 m 2x0,5 mm2 + 2x1,5 mm2

PLANUX kit

Le kit visiophonique en version un ou deux usagers, en couleurs. Il comprend la nouvelle plaque de rue IKALL sobre et séduisante et le moniteur Planux doté de la technologie à « touche sensitive ». La fonction « coupure d'appel » et la fonction intercommunicante sont toutes les deux disponibles sur les Planuxkit. Dans le kit pour un usager, il sera nécessaire d'ajouter à l'installation un poste/moniteur ou plus pour disposer de la fonction intercommunicante. Possibilité d'utiliser le kit comme base d'installation d'un système pouvant aller jusqu'à 10 usagers. Les Kits sont extensibles jusqu'à 2 postes extérieurs ou plus et avec 3 moniteurs par usager ; jusqu'à 16 unités avec l'art. 1252.

1 usager Kit Couleur
avec IKALL
art. 8171IP
Le kit comprend:
Qté 1 art. 6101W
Qté 1 art. 6101N
Qté 1 art. 6114KC
Qté 1 art. 6117
Qté 1 art. 6120
Qté 1 art. 1207
Qté 1 art. 1214KC
Qté 1 art. 1216
Qté 1 art. 4878KC

2 usagers Kit Couleur
avec IKALL
art. 8172IP
Le kit comprend:
Qté 2 art. 6101W
Qté 2 art. 6101N
Qté 2 art. 6114KC
Qté 2 art. 6117
Qté 2 art. 6120
Qté 1 art. 1207
Qté 2 art. 1214KC
Qté 1 art. 1216
Qté 1 art. 4878KC

ACCESOIRES

Code	Description
4878KC	iKall - Simplebus - kit unité externe couleur 1 usager
4879KC	iKall - Simplebus - kit unité externe couleur 2 usagers
31121	Visiere contre la pluie en aluminium naturel anodise
31161	Boitier en aluminium naturel anodise, avec protection contr.
4680KC	Série iKall - Simplebus - kit unité audio/vidéo couleur
6101B	Moniteur couleur mains libres série Planux - noir
6101W	Moniteur couleur mains libres série Planux - blanc
6114KC	Etrier pour moniteur Planuxkit couleur
6112	Base de table avec 8 bornes pour moniteur Planux
6117	Boîtier d'encastrement pour moniteur Planux et Smart
6118	Kit de fixation placoplatre pour moniteurs Planux et Smart
6120	Support inferieur avec montage saillie pour moniteur Planux
6121	Support superieur avec montage saillie pour moniteur Planux
6122	Accessoire - systeme d'inclinaison pour moniteur Planux
1207	Alimentation pour kit Simplebus
2608	Combiné audio version Basic serie Style
2628	Combiné audio version Elegance serie Style - blanc
2628B	Combiné audio version Elegance serie Style - noir
2610	Combiné audio Elegance SimplebusTop/kit serie Style

1229	Accessoire - sonnerie supplementaire
1224A	Sys. Simplebus - dispositif de basculement numerique
4833C	Amplificateur video pour systeme Simplebus couleurs
1122/A	Relais a usage general 12-24 Vcc-Ca
1256	Relais actionneur Simplebus
1259C	Accessoire - kit coul./Simplebus cameras video distinctes
1214KC	Borne de derivation de ligne pour Kit en couleurs
1216	Simplebus/kit - borne systeme
1212/B	Alimentation pour moniteur supplementaire
4576/100	Sys. Simplebus - cable Comelit 2x0,5 mm2 + 2x1,5 mm2 - 100 m
4576/500	Sys. Simplebus - cable Comelit 2x0,5 mm2 + 2x1,5 mm2 - 500 m
4578/100	Simplebus externe Comelit cable 100 m 2x0,5 mm2 + 2x1,5 mm2
4578/500	Simplebus externe Comelit cable 500 m 2x0,5 mm2 + 2x1,5 mm2

PLANUX kit LUX

Le kit visiophonique en version un ou deux usagers, en couleurs. Il comprend la nouvelle plaque de rue IKALL sobre et séduisante et le moniteur Planux doté de la technologie à « touche sensitive ».
La fonction « coupure d'appel » et la fonction intercommunicante sont toutes les deux disponibles sur les Planux Lux et les kits Planux Lux. Dans le kit pour un usager, il sera nécessaire d'ajouter à l'installation un poste/moniteur ou plus pour disposer de la fonction intercommunicante.
Possibilité d'utiliser le kit comme base d'installation d'un système pouvant aller jusqu'à 10 usagers. Les Kits sont extensibles jusqu'à 2 postes extérieurs ou plus et avec 3 moniteurs par usager ; jusqu'à 16 unités avec l'art. 1252.

1 usager Kit Couleur
avec IKALL
art. 8171IPLB
Le kit comprend:
Qté 1 art. 6101B/C
Qté 1 art. 6114KC
Qté 1 art. 6117
Qté 1 art. 1207
Qté 1 art. 1214KC
Qté 1 art. 1216
Qté 1 art. 4878KC

1 usager Kit Couleur
avec IKALL
art. 8171IPLW
Le kit comprend:
Qté 1 art. 6101W/C
Qté 1 art. 6114KC
Qté 1 art. 6117
Qté 1 art. 1207
Qté 1 art. 1214KC
Qté 1 art. 1216
Qté 1 art. 4878KC

ACCESOIRES

Code	Description
4878KC	iKall - Simplebus - kit unité externe couleur 1 usager
4879KC	iKall - Simplebus - kit unité externe couleur 2 usagers
31121	Visiere contre la pluie en aluminium naturel anodise
31161	Boitier en aluminium naturel anodise, avec protection contr.
4680KC	Série iKall - Simplebus - kit unité audio/vidéo couleur
6101B/C	Moniteur couleur mains libres série Planux lux - noir
6101W/C	Moniteur couleur mains libres série Planux lux - blanc
6114KC	Etrier pour moniteur Planuxkit couleur
6117	Boîtier d'encastrement pour moniteur Planux et Smart
6118	Kit de fixation placoplatre pour moniteurs Planux et Smart
6101L/C	Coque couleur blanc pour Planux lux video
6101N/C	Coque couleur noir pour Planux lux video
1207	Alimentation pour kit Simplebus
2608	Combiné audio version Basic serie Style
2628	Combiné audio version Elegance serie Style - blanc
2628B	Combiné audio version Elegance serie Style - noir
2610	Combiné audio Elegance SimplebusTop/kit serie Style
1229	Accessoire - sonnerie supplementaire
1224A	Sys. Simplebus - dispositif de basculement numerique

4833C	Amplificateur video pour systeme Simplebus couleurs
1122/A	Relais a usage general 12-24 Vcc-Ca
1256	Relais actionneur Simplebus
1259C	Accessoire - kit coul./Simplebus cameras video distinctes
1214KC	Borne de derivation de ligne pour Kit en couleurs
1216	Simplebus/kit - borne systeme
1212/B	Alimentation pour moniteur supplementaire
4576/100	Sys. Simplebus - cable Comelit 2x0,5 mm2 + 2x1,5 mm2 - 100 m
4576/500	Sys. Simplebus - cable Comelit 2x0,5 mm2 + 2x1,5 mm2 - 500 m
4578/100	Simplebus externe Comelit cable 100 m 2x0,5 mm2 + 2x1,5 mm2
4578/500	Simplebus externe Comelit cable 500 m 2x0,5 mm2 + 2x1,5 mm2

PLANUX kit LUX

Le kit visiophonique en version un ou deux usagers, en couleurs. Il comprend la nouvelle plaque de rue Comelnox sobre et séduisante et le moniteur Planux doté de la technologie à « touche sensitive ».
La fonction « coupure d'appel » et la fonction intercommunicante sont toutes les deux disponibles sur les Planux Lux et les kits Planux Lux. Dans le kit pour un usager, il sera nécessaire d'ajouter à l'installation un poste/moniteur ou plus pour disposer de la fonction intercommunicante.
Possibilité d'utiliser le kit comme base d'installation d'un système pouvant aller jusqu'à 10 usagers. Les Kits sont extensibles jusqu'à 2 postes extérieurs ou plus et avec 3 moniteurs par usager ; jusqu'à 16 unités avec l'art. 1252.

1 usager Kit Couleur
avec COMELNOX
art. 8171CPLW
Le kit comprend:
Qté 1 art. 6101W
Qté 1 art. 6101N
Qté 1 art. 6114KC
Qté 1 art. 6117
Qté 1 art. 6120
Qté 1 art. 1207
Qté 1 art. 1214KC
Qté 1 art. 1216
Qté 1 art. 4878KC

1 usager Kit Couleur
avec COMELNOX
art. 8171CPLB
Le kit comprend:
Qté 1 art. 6101W
Qté 1 art. 6101N
Qté 1 art. 6114KC
Qté 1 art. 6117
Qté 1 art. 6120
Qté 1 art. 1207
Qté 1 art. 1214KC
Qté 1 art. 1216
Qté 1 art. 4878KC

ACCESOIRES

Code	Description
4878KC	iKall - Simplebus - kit unité externe couleur 1 usager
4879KC	iKall - Simplebus - kit unité externe couleur 2 usagers
31121	Visiere contre la pluie en aluminium naturel anodise
31161	Boitier en aluminium naturel anodise, avec protection contr.
4680KC	Série iKall - Simplebus - kit unité audio/vidéo couleur
6101B	Moniteur couleur mains libres série Planux - noir
6101W	Moniteur couleur mains libres série Planux - blanc
6114KC	Etrier pour moniteur Planuxkit couleur
6112	Base de table avec 8 bornes pour moniteur Planux
6117	Boîtier d'encastrement pour moniteur Planux et Smart
6118	Kit de fixation placoplatre pour moniteurs Planux et Smart
6120	Support inferieur avec montage saillie pour moniteur Planux
6121	Support superieur avec montage saillie pour moniteur Planux
6122	Accessoire - systeme d'inclinaison pour moniteur Planux
1207	Alimentation pour kit Simplebus
2608	Combiné audio version Basic serie Style
2628	Combiné audio version Elegance serie Style - blanc
2610	Combiné audio Elegance SimplebusTop/kit serie Style
1229	Accessoire - sonnerie supplementaire

1224A	Sys. Simplebus - dispositif de basculement numerique
4833C	Amplificateur video pour systeme Simplebus couleurs
1122/A	Relais a usage general 12-24 Vcc-Ca
1256	Relais actionneur Simplebus
1259C	Accessoire - kit coul./Simplebus cameras video distinctes
1214KC	Borne de derivation de ligne pour Kit en couleurs
1216	Simplebus/kit - borne systeme
1212/B	Alimentation pour moniteur supplementaire
4576/100	Sys. Simplebus - cable Comelit 2x0,5 mm2 + 2x1,5 mm2 - 100 m
4576/500	Sys. Simplebus - cable Comelit 2x0,5 mm2 + 2x1,5 mm2 - 500 m
4578/100	Simplebus externe Comelit cable 100 m 2x0,5 mm2 + 2x1,5 mm2
4578/500	Simplebus externe Comelit cable 500 m 2x0,5 mm2 + 2x1,5 mm2

PLANUX kit MEMO

El kit de vídeo portero se realiza en versión unifamiliar y bifamiliar, en color. Incorpora la nueva placa de calle IKALL, con sus líneas limpias y funcionales, y el monitor PlanuxMemo con "Sensitive-touch". Todas las versiones de PlanuxMemokit poseen la función privacidad y la intercomunicante. En el kit unifamiliar, para poder emplear la función intercomunicante, es necesario ampliar la instalación con uno o más telefonillos o monitores. Utilizando el kit como elemento básico de la instalación, es posible ampliarla hasta un máximo de 10 viviendas. Además, los kits se pueden ampliar con dos o más unidades externas y tres monitores por vivienda; añadiendo el art. 1252 se puede ampliar a 16 unidades internas.

1 usager Kit Couleur
avec IKALL
art. 8171IPM
Le kit comprend:
Qté 1 art. 6101WM
Qté 1 art. 6214C
Qté 1 art. 6117
Qté 1 art. 6120
Qté 1 art. 1207
Qté 1 art. 4888C
Qté 1 art. 4878KC

ACCESOIRES

Code	Description
4878KC	iKall - Simplebus - kit unité externe couleur 1 usager
31121	Visiere contre la pluie en aluminium naturel anodise
31161	Boitier en aluminium naturel anodise, avec protection contr.
4680KC	Série iKall - Simplebus - kit unité audio/vidéo couleur
6101WM	Moniteur couleur blanc Planux mains libres avec Memovideo
6214C	Étrier de câblage Simplebus Color pour Planux mémo-vidéo
6112	Base de table avec 8 bornes pour moniteur Planux
6117	Boîtier d'encastrement pour moniteur Planux et Smart
6118	Kit de fixation placoplatre pour moniteurs Planux et Smart
6120	Support inferieur avec montage saillie pour moniteur Planux
6121	Support superieur avec montage saillie pour moniteur Planux
6122	Accessoire - systeme d'inclinaison pour moniteur Planux
1207	Alimentation pour kit Simplebus
2608	Combiné audio version Basic serie Style
2628	Combiné audio version Elegance serie Style - blanc
2610	Combiné audio Elegance SimplebusTop/kit serie Style
1229	Accessoire - sonnerie supplementaire
1224A	Sys. Simplebus - dispositif de basculement numerique
4833C	Amplificateur video pour systeme Simplebus couleurs

4888C	Sys. Simplebus couleur - melangeur d'alimentation
1122/A	Relais a usage general 12-24 Vcc-Ca
1256	Relais actionneur Simplebus
1259C	Accessoire - kit coul./Simplebus cameras video distinctes
1214/2C	Borne de raccordement couleur
1216	Simplebus/kit - borne systeme
1212/B	Alimentation pour moniteur supplementaire
4576/100	Sys. Simplebus - cable Comelit 2x0,5 mm2 + 2x1,5 mm2 - 100 m
4576/500	Sys. Simplebus - cable Comelit 2x0,5 mm2 + 2x1,5 mm2 - 500 m
4578/100	Simplebus externe Comelit cable 100 m 2x0,5 mm2 + 2x1,5 mm2
4578/500	Simplebus externe Comelit cable 500 m 2x0,5 mm2 + 2x1,5 mm2

VARIANTES

Variantes schémas

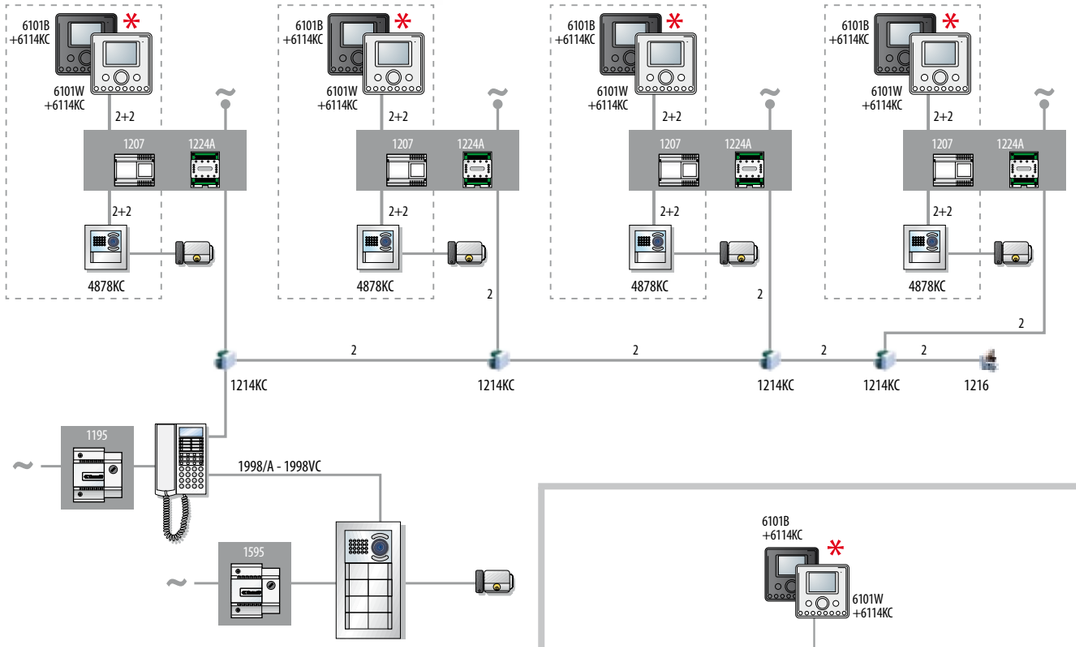

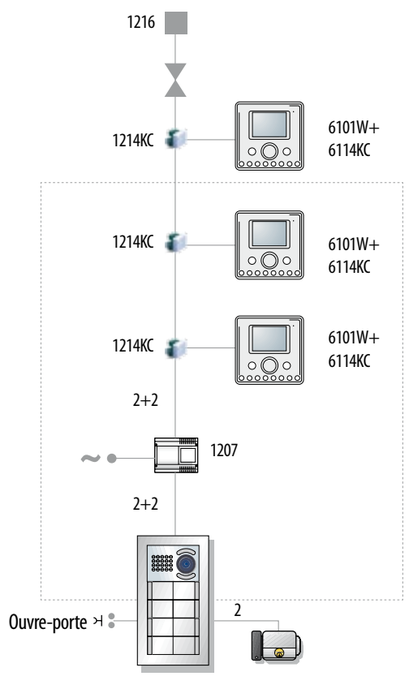

Variante d'installation à étendre jusqu'à 10 usagers

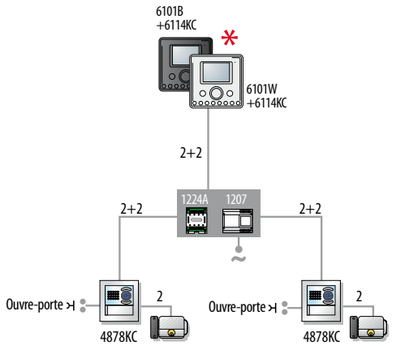

Variante deuxième entrée pour kit un appartement

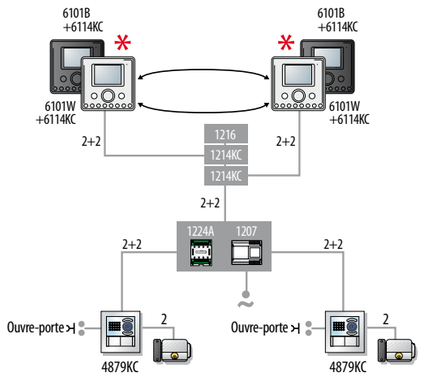

Variante deuxième entrée pour kit deux appartements

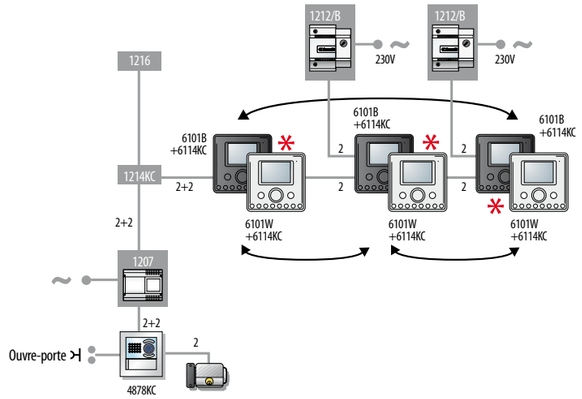

Variante deux moniteurs supplémentaires pour kit un appartement

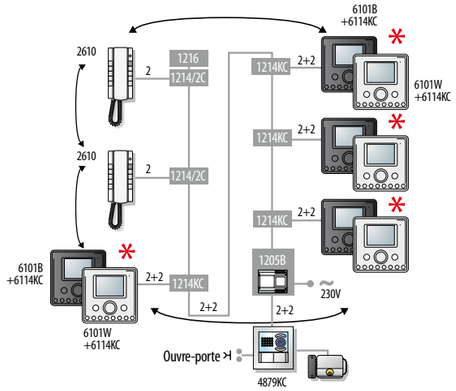

Variante deux moniteurs ou deux portiers supplémentaires pour kit deux appartements

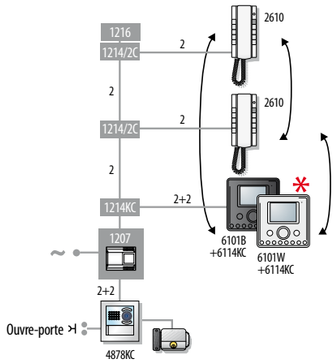

Variante deux portiers supplémentaires pour kit un appartement

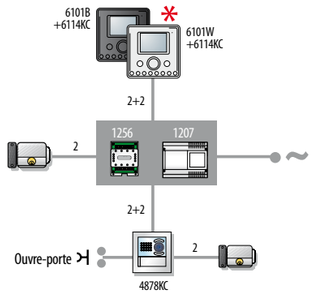

Variante avec serrure supplémentaire pour un appartement

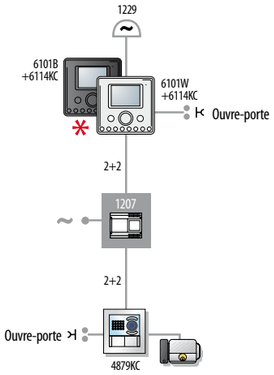

Variante liaison appel palier et sonnerie supplémentaire pour un et deux appartements

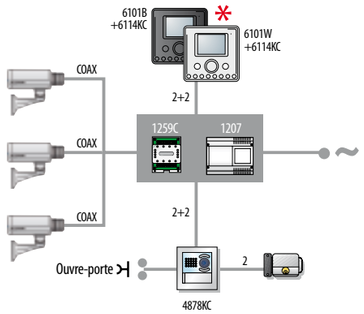

Variante avec caméras supplémentaires pour un appartement

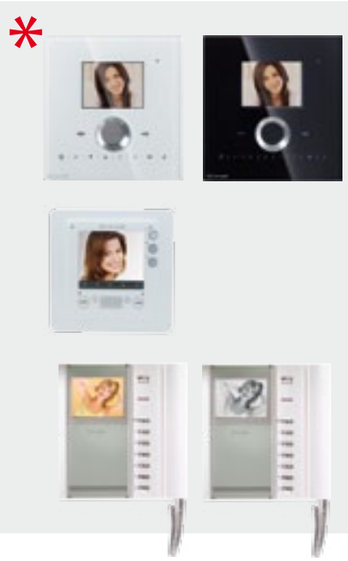

Pour moniteur **PLANUX LUX** utiliser **art. 6101W/C + 6114KC** ou **art. 6101B/C + 6114KC**

Pour moniteur **SMART** utiliser **art. 6302**

Pour moniteur **BRAVO** utiliser **art. 5702+5714KC (COULEUR)** ou **art. 5701+5714/K (N/B)**

ACCESOIRES

4878K iKall - Simplebus - kit unité externe B/N1 usager
Platine extérieure audio/vidéo avec façade noire à 1 bouton, équipée du module 4680K, d'un cadre porte-modules en aluminium moulé sous pression et du boîtier à encastrer. Dimensions 125x125x45 mm.

4878KC iKall - Simplebus - kit unité externe couleur 1 usager
Platine extérieure audio/vidéo avec façade noire à 1 bouton, équipée du module 4680KC, d'un cadre porte-modules en aluminium moulé sous pression et du boîtier à encastrer. Dimensions 125x125x45 mm.

4879K iKall - Simplebus - kit unité externe B/N 2 usagers
Platine extérieure audio/vidéo avec façade noire à 2 boutons, équipée du module 4680K, du cadre porte-modules en aluminium moulé sous pression et du boîtier à encastrer. Dimensions 125x125x45 mm.

4879KC iKall - Simplebus - kit unité externe couleur 2 usagers
Platine extérieure audio/vidéo avec façade noire à 2 boutons, équipée du module 4680KC, du cadre porte-modules en aluminium moulé sous pression et du boîtier à encastrer. Dimensions 125x125x45 mm.

31121 Visiere contre la pluie en aluminium naturel anodise
Visière contre la pluie en aluminium naturel anodisé. 1 module. Dimensions 154x152x44 mm.

31161 Boitier en aluminium naturel anodise, avec protection contr.
Boîtier en aluminium naturel anodisé, avec protection contre la pluie. 1 module. Dimensions 154x152x85 mm.

4680K Série iKall - Simplebus - kit unité audio/vidéo N/B
Groupe audio-video Simplebus avec connecteur à bornes, muni de caméra pin-hole CCD 1/4» N/B orientable par le devant, éclairage caméra à lumière infrarouge. Avec HP-micro à double amplificateur, haut-parleur ètanche et micro à électret, le volume du micro et celui du haut-parleur sont réglables par le devant. A insérer dans les modules articles 33410, 33411 y 33412. Dimensions: 102x55x35 mm.

4680KC Série iKall - Simplebus - kit unité audio/vidéo couleur
Groupe audio-video Simplebus avec connecteur à bornes, muni de caméra pin-hole CCD 1/4» couleur orientable par le devant, éclairage caméra à lumière infrarouge. Avec HP-micro à double amplificateur, haut-parleur ètanche et micro à électret, le volume du micro et celui du haut-parleur sont réglables par le devant. A insérer dans les modules articles 33410, 33411 y 33412. Dimensions: 102x55x35 mm.

4880 Plaque de rue 1 usager N/B
Plaque de rue visiophonique à encastre/en saillie (la plaque de rue est en saillie, mais est incluse aussi la boîte à encastrer art. 3554 pour réaliser la version à encastrer) avec face avant en aluminium anodisé, ample étiquette porte-noms retro-éclairé avec LED. Alimentation 12V ca. Dimensions plaque : 95x176x15 mm. Dimensions boîte à encastrer : 95,5x176x5x32 mm.

4881 Plaque de rue 2 usagers N/B
Plaque de rue visiophonique à encastre/en saillie (la plaque de rue est en saillie, mais est incluse aussi la boîte à encastrer art. 3554 pour réaliser la version à encastrer) avec face avant en aluminium anodisé, ample étiquette porte-noms retro-éclairé avec LED. Alimentation 12V ca. Dimensions plaque : 95x176x15 mm. Dimensions boîte à encastrer : 95,5x176x5x32 mm.

4882 Plaque de rue 1 usager couleurs
Plaque de rue visiophonique à encastrer ou en saillie (la plaque de rue est en saillie, mais est incluse aussi la boîte à encastrer art. 3554 pour réaliser la version à encastrer) avec face avant en aluminium anodisé, ample étiquette porte-noms retro-éclairé avec LED. Alimentation 12V ca. Dimensions plaque : 95x176x15 mm. Dimensions boîte à encastrer : 95,5x176x5x32 mm.

4883 Plaque de rue 2 usagers couleurs
Plaque de rue visiophonique à encastre/en saillie (la plaque de rue est en saillie, mais est incluse aussi la boîte à encastrer art. 3554 pour réaliser la version à encastrer) avec face avant en aluminium anodisé, ample étiquette porte-noms retro-éclairé avec LED. Alimentation 12V ca. Dimensions plaque : 95x176x15 mm. Dimensions boîte à encastrer : 95,5x176x5x32 mm.

3550 Poste exterieur encastre
Plaque de rue parlophonique à encastrer avec partie frontale en aluminium anodisé, grande étiquette pour l inscription des noms, rétroéclairée avec led. Equipée d un HP-micro, réglage d appel des 2 volumes, générateur d appel,haut-parleur étanche et micro à électret. Alimentation 12 V CA. Dimensions plaque de rue:95x176x15 mm. Dimensions boîtier à encastrer:95,5x176,5x35 mm.

3551 Poste exterieur saillie
Plaque de rue parlophonique murale avec partie frontale en aluminium anodisé, grande étiquette pour l inscription des noms, rétroéclairée avec led. Equipée d un HP-micro, réglage d appel des 2 volumes, générateur d appel, haut-parleur étanche et micro à électret. Alimentation 12 V CA. Dimensions plaque de rue:95x176x15 mm.

3552 Poste exterieur encastre
Plaque de rue parlophonique à encastrer avec partie frontale en aluminium anodisé, grande étiquette pour l'inscription des noms, rétroéclairée avec led. Equipée d'un HP-micro, réglage d'appel des 2 volumes, générateur d'appel, haut-parleur étanche et micro à électret. Alimentation 12 V CA. Dimensions plaque de rue : 95x176x15 mm. Dimensions boite d'encastrement : 95,5x176,5x35 mm.

3553 Poste exterieur saillie
Plaque de rue parlophonique à encastrer avec partie frontale en aluminium anodisé, grande étiquette pour l'inscription des noms, rétroéclairée avec led. Equipée d'un HP-micro, réglage d'appel des 2 volumes, générateur d'appel, haut-parleur étanche et micro à électret. Alimentation 12 V CA. Dimensions plaque de rue:95x176x15 mm.

3560 Poste exterieur encastre pour kit 2 fils
Plaque de rue parlophonique à encastrer avec partie frontale en aluminium anodisé et 1 bouton d appel en aluminium, grande étiquette pour l inscription des noms, rétroéclairée avec led. Equipée d un HP-micro, réglage des 2 volumes, haut-parleur étanche et micro à électret. Dimensions plaque de rue: 95x176x15 mm. Dimensions boîtier:95,5x176,5x35 mm.

3561 Plaque de rue parlophonique murale 1 bouton pour kit 2 fils
Plaque de rue parlophonique à encastrer avec partie frontale en aluminium anodisé et 2 boutons d appel en aluminium, grande étiquette pour l inscription des noms, rétroéclairée avec led. Equipée d un HP-micro, réglage des 2 volumes, haut-parleur étanche et micro à électret. Dimensions plaque de rue: 95x176x15 mm. Dimensions boîtier:95,5x176,5x35 mm.

3573 Plaque de rue a 3 boutons pour Stylekit 5 fils
Plaque de rue audio à encastrer avec façade en aluminium anodisé, étiquette pour l'inscription des noms, rétroéclairée avec led. Equipée d'un HP-micro, réglage d'appel des 2 volumes, générateur d'appel, haut-parleur étanche et micro à électret. Alimentation 12 V CA. Dimensions plaque de rue: 95x176x15 mm. Dimensions boîtier à encastrer: 95,5x176,5x35 mm.

3574 Plaque de rue a 4 boutons pour Stylekit 5 fils
Plaque de rue audio à encastrer avec façade en aluminium anodisé, étiquette pour l'inscription des noms, rétroéclairée avec led. Equipée d'un HP-micro, réglage d'appel des 2 volumes, générateur d'appel, haut-parleur étanche et micro à électret. Alimentation 12 V CA. Dimensions plaque de rue: 95x176x15 mm. Dimensions boîtier à encastrer: 95,5x176,5x35 mm.

3554 Boite d'encastrement
Boîtier dencastrement. Dimensions: 95,5x176,5x35mm.

4887 Protection anti-pluie pour platine de rue idea saillie
Protection anti-pluie pour plaque de rue Idea saillie. Dimensions:115x195x52 mm.

4889 Protection anti-pluie pour platine idea a encastrer
Protection anti-pluie pour plaque de rue Idea à encastrer. Dimensions:119x196x76 mm.

5801 Moniteur N/B serie Genius
Moniteur Genius avec écran 4' N/B, couleur blanc mat. Il monte, de série, un bouton bleu ouvre-porte et deux boutons gris pour fonctions diverses. Le récepteur est doté d'un cordon avec plug de connexion au moniteur. Il dispose d'une molette de réglage de la luminosité et d'un sélecteur de réglage du volume d'appel réglable sur trois positions (haut, moyen, bas). Il peut etre transformé en version de table avec l'art. 5712. Dimensions:204x225x63 mm.

5802 Moniteur couleurs serie Genius
GMoniteur Genius avec écran 3,5' couleur, blanc mat. Il monte, de série, un bouton bleu ouvre-porte et deux boutons gris pour fonctions diverses. Le récepteur est doté d'un cordon avec plug. de connexion au moniteur. Il dispose d'une molette de réglage de la luminosité et d'un sélecteur de réglage du volume d'appel réglable sur trois positions (haut, moyen, bas). Il peut etre transformé en version de table avec l'art. 5712. Dimensions:204x225x63 mm.

5814K Etrier pour Geniuskit N/B
Etrier pour le moniteur art. 5801. Livré avec borne de dérivation art. 1214/2.

5814KC Etrier pour Geniuskit couleurs
Etrier pour compléter le moniteur Genius art. 5802. Équipée d'une borne de dérivation art. 1214/2C.

5701 Moniteur Bravo avec combiné B/N
Moniteur Bravo version avec combiné, écran N/B 4', couleur blanc brillant, avec calotte inférieure couleur argent. De série, il monte des boutons ouvre-porte et deux boutons pour fonctions diverses, led de signalisation, réglage de la luminosité, réglage du contraste et réglage du volume d'appel coulissant. La fonction Privacy, qui consent d'exclure temporairement la fonction visiophonique est montée de série et s'obtient en plaçant à zéro le volume d'appel. Ce moniteur peut etre transformé en version de table avec l'art. 5712. Dimensions: 212x225x55 mm.

5702 Moniteur Bravo avec combiné couleur
Moniteur Bravo version avec combiné, écran couleur 4, couleur blanc brillant, avec calotte inférieure couleur argent. De série, il monte des boutons ouvre-porte et deux boutons pour fonctions diverses, led de signalisation, réglage de la luminosité, réglage du contraste et réglage du volume d'appel coulissant. La fonction Privacy, qui consent d'exclure temporairement la fonction visiophonique est montée de série et s'obtient en plaçant à zéro le volume d'appel. Ce moniteur peut être transformé en version de table avec l'art. 5712. Dimensions: 212x225x55 mm.

5714/K Etrier pour moniteur Bravokit B/N
Etrier pour compléter le moniteur Bravo art. 5701. Équipée dune borne de dérivation art. 1214/2.

5714KC Etrier pour moniteur Bravokit couleur
Etrier pour compléter le moniteur Bravo dans les kits Bravokit encouleurs. Équipée d'une borne de dérivation art. 1214/2C.

5712 Base de table pour monitueurs Bravo/Genius
Base de table, permet de transformer en version de table tous les moniteurs BRAVO, aussi bien ceux avec combiné que ceux en version mains libres. Elle comprend 2 mètres de câble et une borne de liaison. Dimensions: 173 X 186,5 X 174 mm.

5733 Carte 4 boutons supplementaires
Carte avec 4 boutons supplémentaires (N/O ou pour services numériques) munis de vis. Elle peut être insérée dans tous les moniteurs série BRAVO d'une manière simple et rapide, sans devoir ouvrir le moniteur.

5734 Carte 2 boutons supplementaires et 2 leds supplementaires
Carte avec 2 boutons supplémentaires (N/O ou pour services numériques) et 2 leds supplémentaires munis de vis. Elle peut être insérée dans tous les moniteurs série BRAVO d'une manière simple et rapide, sans devoir ouvrir le moniteur.

6302 Moniteur couleur main libre serie Smart
Moniteur couleurs encastré (sur boîtier Art. 6117) ou en saillie (avec support Art. 6320), écran 3,5" et phonique mains libres full-duplex. Permet le réglage du volume phonique, volume sonnerie avec indication lumineuse privacy active et niveau de luminosité. Possibilité de personnalisation de la sonnerie en choisissant des mélodies standard ou polyphoniques. Doté de série d'une touche ouvre-porte, bouton d'activation/désactivation phonique avec led de signalisation et 2 autres boutons présélectionnés pour auto-allumage et appel standard, mais qui peuvent être programmés pour plusieurs utilisations. Gère de série l'appel palier et la répétition d'appel, équipé d'un DIP SWITCH à 8 positions pour la programmation du code utilisateur et d'un second DIP SWITCH 8 positions pour la gestion des programmations. L'ajout de la carte boutons art. 6333 permet de disposer de 5 autres boutons supplémentaires programmables. Le moniteur peut être utilisé sur les systèmes SBC, SimplebusTOP couleurs ou comme moniteur supplémentaire pour les KIT Simplebus. Dimensions 138x138x24mm.

6312 Base de bureau avec bague pour moniteur Smart
Base de table avec inclinaison réglable qui permet de poser le moniteur Smart sur une table. Avec 1 câble de 2 m à connecteur RJ45 pour relier les bornes du moniteur à la boucle ou à un module standard. Dimensions : 145X190X120 mm.

6320 Support montage saillie pour moniteur Smart
Support en plastique peint pour l'installation en saillie du moniteur Smart. Dimensions : 138X138X19 mm.

6333 5 boutons supplémentaires pour moniteur Smart
Accessoire pour moniteur Smart qui permet d'ajouter 5 boutons pour fonctions numériques programmables. Installation rapide sans besoin d'ouvrir le moniteur.

6101B Moniteur couleur mains libres série Planux - noir
Moniteur couleur avec OSD de 3,5". Équipé de technologie « à touche sensitive », fonction mains-libres full-duplex Réglage phonie, sonnerie, couleur, luminosité et contraste. Personnalisation de la sonnerie en choisissant l'une de 8 mélodies proposées. rétro-éclairée comportant : 1 bouton ouvre porte, 1 bouton de validation/invalidation fonction phonique, 1 bouton pour la fonction coupure d'appel ou docteur sélectionnable depuis le menu (avec led rouge pour signaler l'activation la fonction privé, 1 bouton pour l'auto-allumage, 2 boutons pour usages divers et 4 boutons d'entrée, de confirmation et de navigation dans le menu. Le moniteur peut être transformé en version de table avec l'accessoire 6112. Dimensions 145x145x33 mm.

6101W Moniteur couleur mains libres série Planux - blanc
Moniteur couleur avec OSD de 3,5". Équipé de technologie « à touche sensitive », fonction mains-libres full-duplex Réglage phonie, sonnerie, couleur, luminosité et contraste. Personnalisation de la sonnerie en choisissant l'une de 8 mélodies proposées. Commandes rétro-éclairées comportant : 1 bouton ouvre porte, 1 bouton de validation/invalidation fonction phonique, 1 bouton pour la fonction coupure d'appel ou docteur sélectionnable depuis le menu (avec led rouge pour signaler l'activation la fonction privé, 1 bouton pour l'auto-allumage, 2 boutons pour usages divers et 4 boutons d'entrée, de confirmation et de navigation dans le menu. Le moniteur peut être transformé en version de table avec l'accessoire 6112. Dimensions 145x145x33 mm.

6101B/C Moniteur couleur mains libres série Planux lux - noir
Moniteur couleur avec OSD de 3,5" et façade en verre. Équipé de technologie « à touche sensitive », fonction mains-libres full-duplex Réglage phonie, sonnerie, couleur, luminosité et contraste. Personnalisation de la sonnerie en choisissant l'une de 8 mélodies proposées. rétro-éclairée comportant : 1 bouton ouvre porte, 1 bouton de validation/invalidation fonction phonique, 1 bouton pour la fonction coupure d'appel ou docteur sélectionnable depuis le menu (avec led rouge pour signaler l'activation la fonction privé, 1 bouton pour l'auto-allumage, 2 boutons pour usages divers et 4 boutons d'entrée, de confirmation et de navigation dans le menu. Dimensions 160x167x4 mm.

6101W/C Moniteur couleur mains libres série Planux lux - blanc
Moniteur couleur avec OSD de 3,5" et façade en verre. Équipé de technologie « à touche sensitive », fonction mains-libres full-duplex Réglage phonie, sonnerie, couleur, luminosité et contraste. Personnalisation de la sonnerie en choisissant l'une de 8 mélodies proposées. rétro-éclairée comportant : 1 bouton ouvre porte, 1 bouton de validation/invalidation fonction phonique, 1 bouton pour la fonction coupure d'appel ou docteur sélectionnable depuis le menu (avec led rouge pour signaler l'activation la fonction privé, 1 bouton pour l'auto-allumage, 2 boutons pour usages divers et 4 boutons d'entrée, de confirmation et de navigation dans le menu. Dimensions 160x167x4 mm.

6114KC Etrier pour moniteur Planuxkit couleur
Etrier pour moniteur PLANUX livré avec le kit du même nom. Le moniteur est doté du secret de conversation. De série, il commande l'appel de la plaque de rue et la répétition d'appel. Dimensions.: 96X106X17 mm.

6101L/C Coque couleur blanc pour Planux lux video

6101N/C Coque couleur noir pour Planux lux video

6112 Base de table avec 8 bornes pour moniteur Planux
Base de table permettant la transformation en table du moniteur Planux. Équipée de 2 m de câble avec RJ45 pour l'emploi de prises RJ45 murales et borne de liaison. Dimensions : 145X190X120 mm.

6117 Boîtier d'encastrement pour moniteur Planux et Smart
Boîtier à encastrer pour moniteur Planux et Smart. Il est possible d'utiliser l'accessoire pour inclinaison art.6122 pour le moniteur Planux. Dimensions : 132X132X50 mm.

6118 Kit de fixation placoplatre pour moniteurs Planux et Smart
Accessoire qui permet d'installer les moniteurs Planux sur des murs en placo sans utiliser le boîtier réf. 6117. Kit de fixation spécial placo.

6120 Support inferieur avec montage saillie pour moniteur Planux
Support court pour l'installation murale du moniteur Planux. Il n'est pas possible d'utiliser l'accessoire pour inclinaison art.6122. Dimensions : 145X145X26 mm.

6121 Support superieur avec montage saillie pour moniteur Planux
Support long pour l'installation murale du moniteur Planux. Il est possible d'utiliser l'accessoire pour inclinaison art.6122. Dimensions : 145X145X45 mm.

6122 Accessoire - systeme d'inclinaison pour moniteur Planux
Accessoire pour inclinaison du moniteur Planux, à utiliser en association au support long art. 6121 ou au boîtier à encastrer art. 6117. Permet d'incliner le moniteur Planux jusqu'à un maximum de 20°. Dimensions : 136X136X40 mm. Inclinaison maximum 20°.

2602 Serie Style - interphone Basic systeme Sraditionnel 4 +1
Combiné parlophonique avec appel électronique, touche de conversation sur la base, réglage du volume d'appel et touche privacy, bouton ouvre-porte et bouton supplémentaire pour services additionnels avec commun indépendant. Ce modèle ne prévoit pas la possibilité d'ajouter des boutons ou des leds supplémentaires. Dimensions: 95x215x58 mm.

2608 Combiné audio version Basic serie Style
Combiné parlophonique avec appel électronique, touche de conversation sur la base, réglage du volume d'appel, secret de conversation, privacy, bouton ouvre-porte et bouton supplémentaire pour appel HP-micro ou libre (F/N.O.). Le second bouton, par jumper de sélection, peut etre utilisé pour la commande de l'actionneur art. 1256. Il permet la gestion de l'appel palier et la répétition de l'appel. Avec dipswitches à 8 positions pour la sélection du code usager désiré. Ce modèle ne prévoit pas la possibilité de remplacer des boutons ou des leds supplémentaires. Dimensions: 95x215x58 mm.

2610 Combiné audio Elegance SimplebusTop/kit serie Style
Combiné parlophonique avec appel électronique, touche de conversation sur la base, réglage du volume d'appel, secret de conversation, privacy. Doté d'une série de boutons ouvre-porte, appel HP-micro, commande actionneur Art.1256 et led pour fonctions diverses (occupé et fonction docteur). Possibilité d'ajouter jusqu'à 6 boutons additionnels dont au max. 3 leds. Permet la gestion de l'appel palier et la répétition de l'appel. Avec dip-switches à 8 positions pour la sélection du code usager désiré. Combiné parlophonique à utiliser dans des installations mixtes audio/vidéo Simplebus 1, Simplebus 2 ou dans kit Bravokit. Si utilisé dans Bravokit, le combiné parlophonique dispose de la fonction d'intercommunication. équipé de la borne de dérivation art. 1214/2. Ce modèle prévoit la possibilité de remplacer la coque. Dimensions: 95x215x58 mm.

2612 Combiné audio version basique pour kit Style
Combiné parlophonique supplémentaire pour le kit 8270 avec appel électronique, touche de conversation sur la base, réglage du volume d'appel, privacy, bouton ouvre-porte et bouton libre (F/N.O.). Dimensions: 95x215x58 mm.

2628 Combiné audio version Elegance serie Style - blanc
Combiné parlophonique avec appel électronique, touche de conversation sur la base, réglage du volume d'appel, privacy, secret de conversation. Doté d'un bouton ouvre-porte, appel HP-micro, commande actionneur art. 1256 et libre (F/N.O.). Possibilité d'ajouter jusqu'à 6 boutons additionnels dont au max. 3 leds. Permet la gestion de l'appel palier et la répétition de l'appel. Avec dipswitches à 8 positions pour la sélection du code usager désiré. Combiné parlophonique à utiliser dans des installations mixtes audio/vidéo (Simplebus 1 et Simplebus 2) ou dans des installations audio si on désire la fonction de répétition de l'appel. équipé de la borne 1214/2. Ce modèle prévoit la possibilité de remplacer la coque. Dimensions: 95x215x58 mm.

2628B Combiné audio version Elegance serie Style - noir
Combiné parlophonique avec appel électronique, touche de conversation sur la base, réglage du volume d'appel, privacy, secret de conversation. Doté d'un bouton ouvre-porte, appel HP-micro, commande actionneur art. 1256 et libre (F/N.O.). Possibilité d'ajouter jusqu'à 6 boutons additionnels dont au max. 3 leds. Permet la gestion de l'appel palier et la répétition de l'appel. Avec dipswitches à 8 positions pour la sélection du code usager désiré. Combiné parlophonique à utiliser dans des installations mixtes audio/vidéo (Simplebus 1 et Simplebus 2) ou dans des installations audio si on désire la fonction de répétition de l'appel. équipé de la borne 1214/2. Ce modèle prévoit la possibilité de remplacer la coque. Dimensions: 95x215x58 mm.

1229 Accessoire - sonnerie supplementaire
Sonnerie supplémentaire pour la répétition de l'appel, pouvant être directement commandée par les bornes S- et S+ des brides et/ou par les combinés parlophoniques. Montage en saillie ou sur un boîtier série civile 503. Dimensions: 110x75x29 mm.

1224A Sys. Simplebus - dispositif de basculement numerique
Commutateur pour installations audio ou audio vidéo à 2 ou plusieurs postes extérieurs. Avec 2 DIP SWITCH à 8 positions pour la définition du créneau usagers du montant.Dimensions: 60x85x35 mm (4 modules DIN).

4833/A Amplificateur video pour systeme digital Simplebus
Amplificateur vidéo à utiliser dans les cas suivants: 1. Apres le 50ème moniteur. 2. Tous les 150 m (avec pair torsadé) ou 100 m (avec câble normal) ou 80 m (avec pair blindé). 3. A la base de chaque montant dans les systèmes avec postes extérieurs secondaires. 4. A la base de chaque montant dans les systèmes avec connexion en étoile (max. 10). Alimenté à 12 V CA. Dimensions 66x85x35 mm (4 modules DIN).

4833C Amplificateur video pour systeme Simplebus couleurs
Amplificateur pour installations vidéo Simplebus Color. Il amplifie le signal vidéo de la colonne. Équipé d'un microcontrôleur pour assurer une gestion optimale du fonctionnement. Pour son utilisation, se conformer strictement aux indications fournies dans la documentation technique. Alimentation: 12V CA ou 20V CC. À placer exclusivement sur le tronçon en amont du mélangeurs art. 4888C (tronçon Simplebus 1). Dimensions: 66x85x35 mm (4 modules DIN).

1122/A Relais a usage general 12-24 Vcc-Ca
Relais 12 / 24 V CC-CA 5A pour usages généraux. Dimensions: 66x85x35 mm (4 modules DIN).

1256 Relais actionneur Simplebus
Dispositif intelligent pour la commande d'un relais (intégré) de 10 A pour usages généraux. Il s'utilise dans n'importe quel système d'installation Simplebus. Pour son utilisation et la programmation de la fonction désirée, se conformer aux indications de la documentation technique. Alimentation : 12V CA ou 20V CC. Dimensions : 60 x 85 x 35 mm (4 modules DIN).

1259/A Cyclique pour cameras deportées
Module permettant la modulation et l'envoi du signal vidéo venant de 3 caméras N/B visibles cycliquement, en même temps que l'image venant du poste extérieur. La sélection cyclique des caméras est possible en intervenant sur la touche actionneur du moniteur vidéo. Possibilité de gérer des caméras privées. Alimentation 12 V AC ou 20 V CC. Dimensions: 60x85x35 mm (4 modules DIN).

1259C Accessoire - kit coul./Simplebus cameras video distinctes
Module permettant la modulation et lenvoi du signal vidéo venant de 3 caméras couleur visibles cycliquement, en même temps que limage venant du poste extérieur. La sélection cyclique des caméras est possible en intervenant sur la touche dactionnement du moniteur Diva, Bravo ou Genius. Possibilité de commander des caméras privées. Alimentation 12 V CA ou 20 V CC. Dimensions: 60x85x35 mm (4 modules DIN).

1214/2 Borne de derivation de ligne
Borne de dérivation de ligne. La borne doit être montée sur le montant pour se dériverviers les brides ou les combinés parlophoniques. Elle est livré de série avec les étriers des moniteurs. Dimensions: 53 x 95 x 65 mm (3 modules DIN).

1214/2C Simplebus 2 and Simplebus colour connection terminal
Borne de dérivation de ligne. La borne doit être reliée sur la colonne à dériver vers les brides ou les combinés parlophoniques.

1215 Borne de derivation
Borne à utiliser en cas d'extension de l'installation avec un combiné visiophonique supplémentaire de la série SMART. Dimensions 20x20x25 mm.

1216 Simplebus/kit - borne systeme
Borne de terminaison de ligne. Fournie avec le mélangeur art. 4896. A monter à lafin du montant, selon les indications de la documentation technique, pour optimiserla distribution des signaux.

1200 Transformateur 12 Vca avec entree 230 Vca
Transformateur avec primaire 230 V, secondaire 12V CA / 900 mA pour usage continu.Dimensions: 53x95x65 mm (3 modules DIN).

1205/B Alimentation double sortie 12 Vca - 20 Vcc av. entrée 230 Vca
Alimentation double sortie 12 Vca - 20 Vcc av. entrée 230 Vca Dimensions: 105x85x85 mm.

1207 Alimentation pour kit Simplebus
Alimentation avec protections contre les surcharges et les courts-circuits. 2 sorties distinctes en continu : une pour alimenter la platine extérieure et la gâche électrique et une pour alimenter le moniteur. Tensions d'entrée 120-230Vca. Dimensions 105x85x85 mm (6 modules DIN).

1212/B Alimentation pour moniteur supplementaire
Alimentation avec entrée 230 V CA, sortie 0-20 C CC / 15 VA, le transformateur est équipé d'un PTC intérieur de protection. Dimensions: 87,5 x 100 x 65 mm (5 modules DIN).

4576/100 Sys. Simplebus - cable Comelit 2x0,5 mm2 + 2x1,5 mm2 - 100 m
Câble spécifique pour installations Simplebus 1 composé de deux conducteurs d'alimentation (1,5 mm2) et d'un toron tressé téléphonique pour la transmission des signaux. Bobine de 100 m.

4576/500 Sys. Simplebus - cable Comelit 2x0,5 mm2 + 2x1,5 mm2 - 500 m
Câble spécifique pour installations Simplebus 1 composé de deux conducteurs d'alimentation (1,5 mm2) et d'un toron tressé téléphonique pour la transmission des signaux. Bobine de 500 m.

4578/100 Simplebus externe Comelit cable 100 m 2x0,5 mm2 + 2x1,5 mm2
Câble spécifique pour extérieur pour installations Simplebus 2 composé de deux conducteurs d'alimentation (1,5 mm2) et d'un toron tressé téléphonique pour la transmission des signaux.Bobine de 100 m.

4578/500 Simplebus externe Comelit cable 100 m 2x0,5 mm2 + 2x1,5 mm2
Câble spécifique pour extérieur pour installations Simplebus 2 composé de deux conducteurs d'alimentation (1,5 mm2) et d'un toron tressé téléphonique pour la transmission des signaux.Bobine de 500 m.

Comelit®

Passion and Innovation

[I] **Comelit Group Spa**
Via Don Arrigoni 5
24020 Rovetta S. Lorenzo
Bergamo Italy
Tel. +39 (0) 346 750011
Fax +39 (0) 346 71436
www.comelitgroup.com - info@comelit.it

[B] **Comelit Group Belgium**
Doornveld 170
1731 Zellik (Asse)
Tel. +32 24115099
Fax +32 24115097
www.comelit.be - info@comelit.be

[D] **Comelit Group Germany GmbH**
Brusseler Allee 23 - 41812 Erkelenz
Tel. +49 243190151-23 - 49 243190151-24
Fax +49 24319015125
www.comelit.de
info@comelit.de

[E]
Comelit Group Spa- Sucursal en España
Calle Pintor Roig i Soler 28
08916 Badalona, Barcelona Spain
+34 932430376
+34 934084683
www.comelit.es
info@comelit.es

[F] **Comelit Immotec**
Siège: 18, rue Séjourné
94000 CRETEIL CEDEX
Tél. +33 (0) 1 43 53 97 97
Fax +33 (0) 1 43 53 97 87
www.comelit.fr
contact@comelit-immotec.fr

[GR] **Comelit Hellas**
9 Epiru str. - 16452 Argiroupolis
Athens Greece
Tel. +30 210 99 68 605-6
Fax +30 210 99 45 560
www.comelit.gr - telergo@otenet.gr

[IRL] **Comelit Ireland**
Ground Floor
14 Herbert Street - Dublin 2
Tel. +353 (0) 1 619 0204
Fax +353 (0) 1 619 0298
www.comelit.ie - info@comelit.ie

[NL] **Comelit Nederland BV**
Buitendijks 1 - 3356 Lx Papendrecht
Tel. +31 786511201
Fax +31 786170955
www.comelit.nl
info@comelit.nl

[PRC] **Comelit (Shanghai) Electronics Co.,Ltd**
5 Floor No. 4 Building No.30,
Hongcao Road, Hi-Tech Park
Caohejing,
Shanghai, China
Tel. +86-21-64519192/9737/3527
Fax +86-21-64517710
www.comelit.com.cn
comelit@comelit.com.cn

[SG] **Comelit Far East**
Block 1002, Nr.06-1407
Toa Payoh Industrial Park
Singapore 319074
Tel. +65 6352 3456
Fax. +65 6352 8557
office@comelit.sg

[UAE] **Comelit Group U.A.E. Middle East Office**
P.O. Box 54433
Dubai U.A.E.
Tel. +971 4 299 7533
Fax +971 4 299 7534
www.comelit.ae
info@comelit.ae

[UK] **Comelit Group UK Ltd**
Unit 4 Mallow Park - Watchmead
Welwyn Garden City Herts
AL7 1GX
Tel: +44 (0)1707377203
Fax: +44 (0)1707377204
www.comelitgroup.co.uk
info@comelitgroup.co.uk

[USA] **Comelit Usa**
2021 S. Myrtle Avenue
Monrovia, CA 91016
Tel. +1 626 930 0388
Fax +1 626 930 0488
www.comelitusa.com
sales@comelitusa.com

Via Don Arrigoni 5 - 24020 Rovetta S. Lorenzo - Bergamo [Italy]
Ph. +39 (0) 346 750011 - Fax +39 (0) 34671436 - www.comelitgroup.com - info@comelit.it

cod. 2G31000212