FR

MANUEL
TECHNIQUE

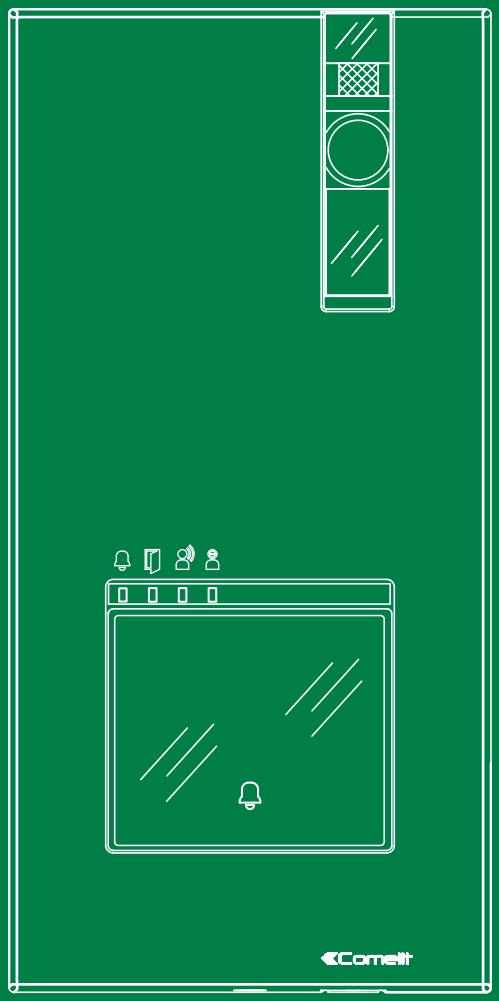

Platine extérieure audio/vidéo Quadra
Art. 4893M

Comelit®
Passion. Technology. Design.

Avertissements

Usage prévu

Ce produit Comelit a été conçu et réalisé pour être utilisé dans la réalisation d'installations de communication audio et vidéo dans des bâtiments résidentiels, commerciaux, industriels et publics ou à usage public.

Installation

Toutes les opérations liées à l'installation des produits Comelit sont réservées à des techniciens qualifiés qui devront suivre attentivement les consignes des Manuels / Instructions desdits produits.

Conducteurs

Couper l'alimentation avant d'effectuer toute opération.

Utiliser des conducteurs d'une section adéquate en fonction des distances et en respectant les explications contenues dans le manuel du système.

Il est conseillé de ne pas poser les conducteurs destinés à l'installation dans la canalisation destinée aux câbles de puissance (230 V ou plus).

Sécurité

Pour utiliser les produits Comelit en toute sécurité :

- suivre attentivement les consignes contenues dans les Manuels / Instructions,
- s'assurer que l'installation réalisée avec les produits Comelit n'est pas sabotée / endommagée.

Maintenance

Les produits Comelit sont sans maintenance, exception faite pour les opérations de nettoyage qui devront être effectuées selon les consignes contenues dans les Manuels / Instructions.

Les réparations concernant :

- les produits, sont réservées exclusivement à **Comelit Group S.p.A.**,
- les installations, sont réservées à des techniciens qualifiés.

Clause de non-responsabilité

Comelit Group S.p.A. ne sera pas tenue pour responsable en cas

- d'utilisation contraire aux indications,
- de non-respect des indications et des recommandations présentes dans ce Manuel / Instructions.

Comelit Group S.p.A. se réserve le droit de modifier à tout moment et sans préavis le contenu de ce Manuel / Instructions.

Sommaire

Avertissements 2

Description 3

Caractéristiques techniques 4

Installation 5

- Remplacement des étiquettes porte-noms 6

Réglages 7

Programmation 8

- Programmation adresse d'appel pour 2/4 usagers et platine extérieure supplémentaire 8
- Fonctionnement avec platines extérieures supplémentaires 9
- Fonctionnement avec commutateur art. 1404 (par défaut) 9
- Fonctionnement avec commutateur art. 1405 9
- Programmation adresse d'appel générique 10
- Désactivation contact COM-RTE 11

Connexions 12

- Variante utilisation signalisation porte ouverte 12
- Variante pour l'utilisation d'une fermeture de sécurité et alimentation supplémentaire 12
- Utilisation du réseau RC pour filtre gâche sur les contacts du relais 12

Fonctionnalités de l'installation et schémas 12

Description

Platine extérieure vidéophonique en saillie, série Quadra. Façade en aluminium moulé sous pression, caméra grand-angle couleurs et led d'éclairage nocturne. Touches mécaniques avec possibilité de configurer de 1 à 4 touches d'appel par dip-switch. Led de signalisation d'appel envoyé, ouvre-porte activé, phonie activée et ligne occupée. Réglage du volume du haut-parleur et équilibrage phonie. Alimentation par ligne bus.

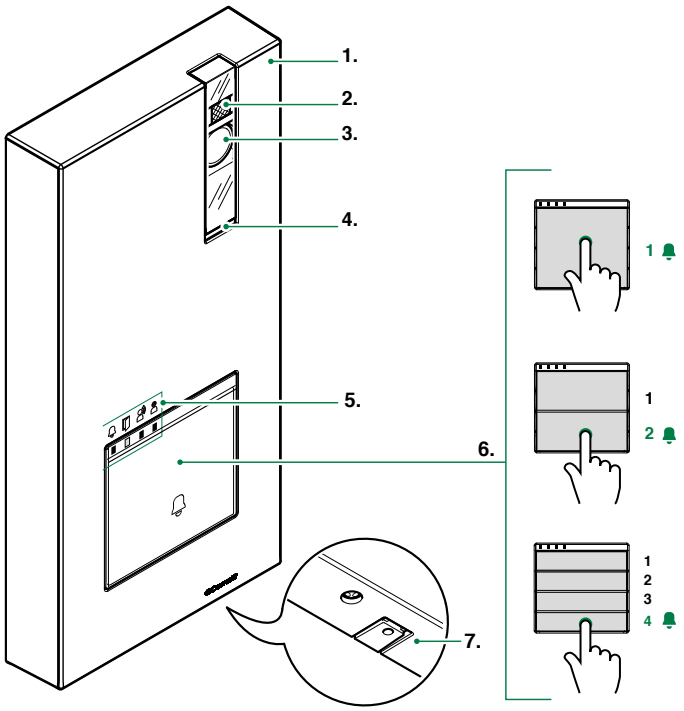

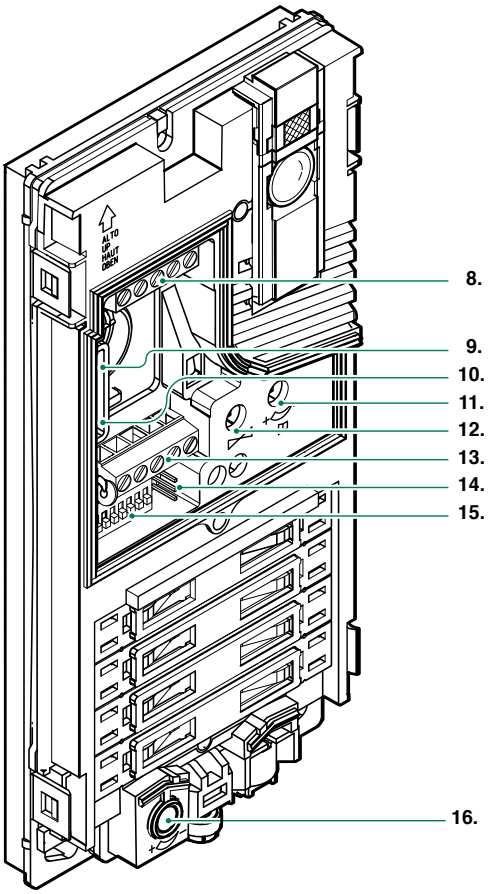

1. Enjoliveur en aluminium moulé sous pression

2. LED d'éclairage caméra active sur appel par défaut (se désactive en réglant le DIP 7 sur ON, voir **Réglages**)

3. Caméra grand-angle couleurs

4. Haut-parleur

5. LED de signalisation

appel envoyé / ouvre-porte activé

phonie active / installation occupée

6. Bouton d'appel 1 / 2 / 4 usagers

7. Micro

8. Bornier **M1**

LL connexion ligne bus

RTE entrée ouvre-porte local temporisé

COMentrée commune pour contacts RTE et DO

DO entrée signalisation porte ouverte

9. PR switch d'entrée/sortie programmation

10. CNF switch de confirmation programmation

11. Réglage volume haut-parleur

12. Équilibrage phonie

13. Bornier **M2**

SE- SE+ connexion pour gâche électrique

NC contact normalement fermé du relais

NO contact normalement ouvert du relais

C contact commun du relais

14. JP1 validation du réseau RC pour filtre gâche sur les contacts du relais

15. DIP-SWITCH de programmation des fonctions

16. Réglage microphone

Caractéristiques techniques

CARACTÉRISTIQUES PRINCIPALES	
Type	Platine monobloc
Matériau	Aluminium moulé sous pression
Systèmes audio	Oui
Montage en saillie	Oui
Caméra	Couleurs
Objectif (mm)	2,1
Diagonal viewing angle (°)	100
Éclairage minimum couleur (lux)	1
Alimentation	Bus
Consommation maximale de courant (mA)	250
Bornes	LL RTE COM DO SE- SE+C NC NO
Appel à boutons	Oui
N° boutons	4
Micro	Oui
Haut-parleur	Oui
Température de service (°C)	-25 ÷ +55
Degrée de protection IP	IP54
Notation Anti-vandalisme (code IK)	IK08

CARACTÉRISTIQUES MATÉRIEL	
Signaux visuelles	Oui
Signaux sonores	Oui

DONNÉES GÉNÉRALES	
Hauteur produit (mm)	195
Largeur produit (mm)	95
Profondeur produit (mm)	28

COMPATIBILITÉ	
Système Kit audio/vidéo	Oui

CARACTÉRISTIQUES ÉLECTRIQUES	
Door release (dry contact bridge)	Oui

Installation

La caméra ne doit pas être installée face à des sources de lumière ni dans des lieux où la personne filmée est fortement à contre-jour. Il est conseillé de prévoir une source d'éclairage supplémentaire pour les endroits peu éclairés.

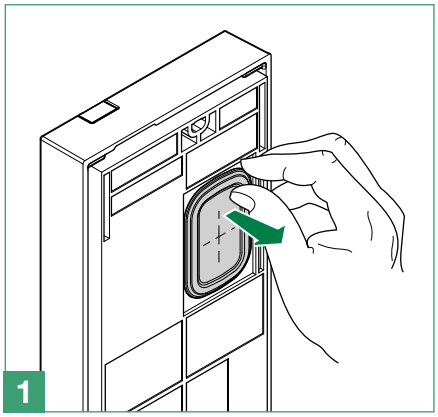

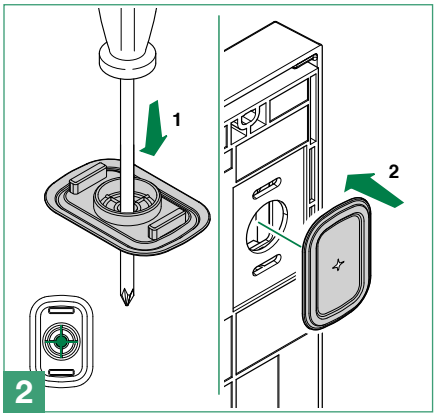

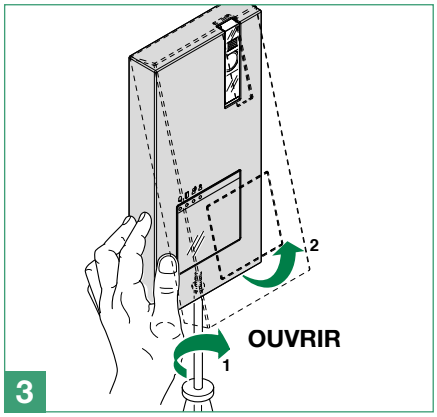

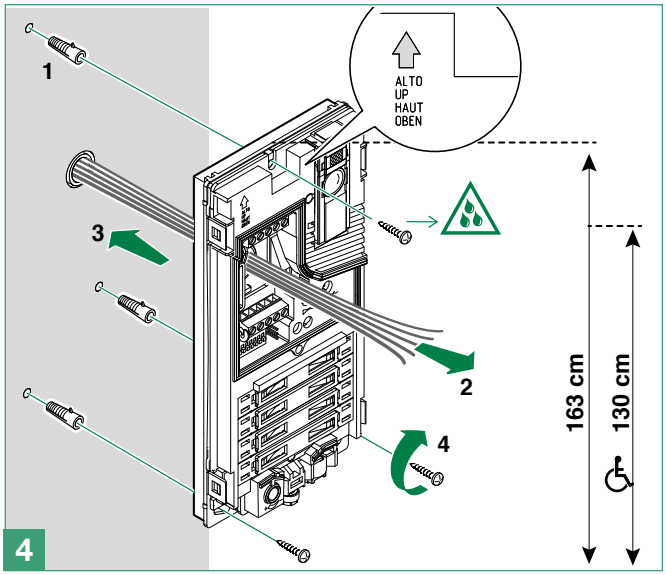

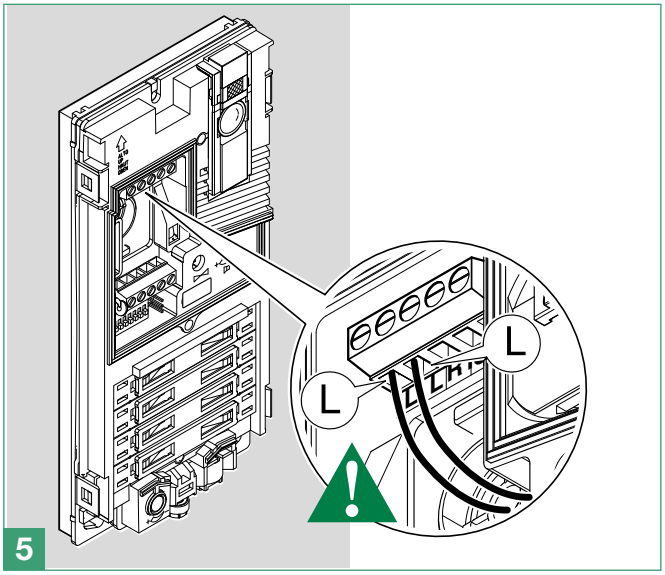

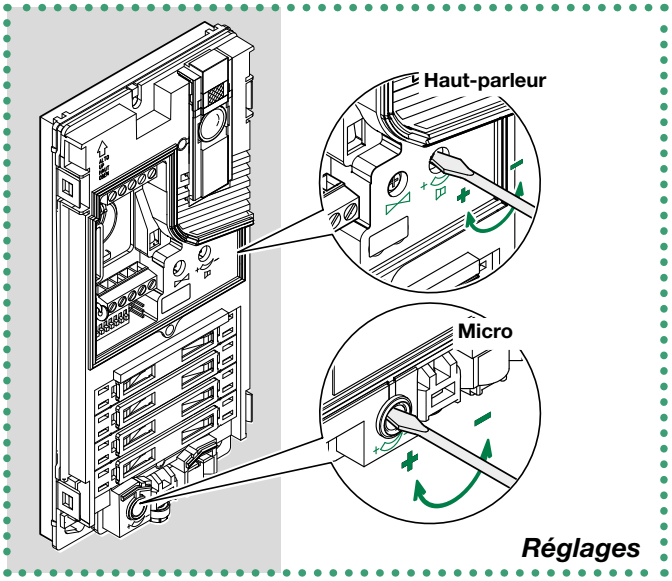

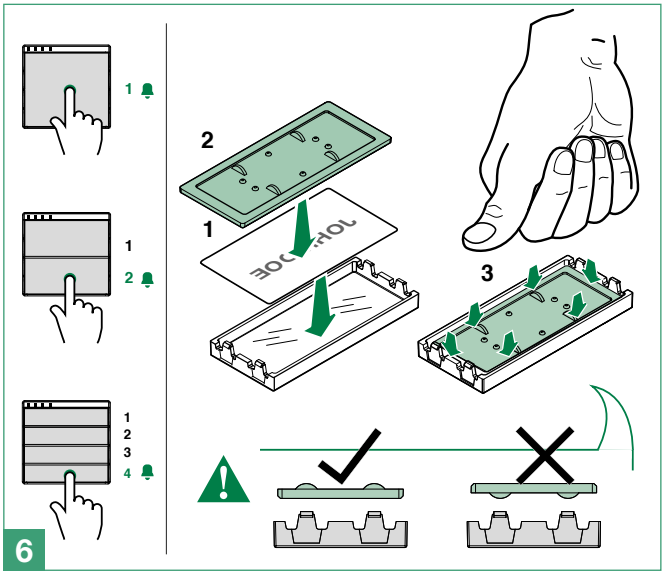

Possibilité de télécharger le logiciel gratuit (art. 1235A) pour l'impression des étiquettes de la platine de rue en utilisant les feuilles adhésives prédécoupées disponibles dans notre catalogue (art. 1217A).

- ***Avant de serrer la vis, s'assurer qu'il n'est pas nécessaire de programmer la platine extérieure et que la façade en métal n'entre en contact avec aucune partie métallique, ce qui endommagerait son revêtement isolant.***
- ***Avec l'installation en service, faire attention pendant le remplacement des étiquettes afin d'éviter l'envoi d'appel involontaires aux usagers.***

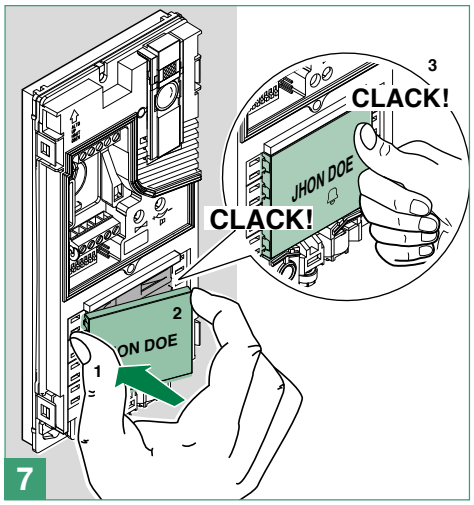

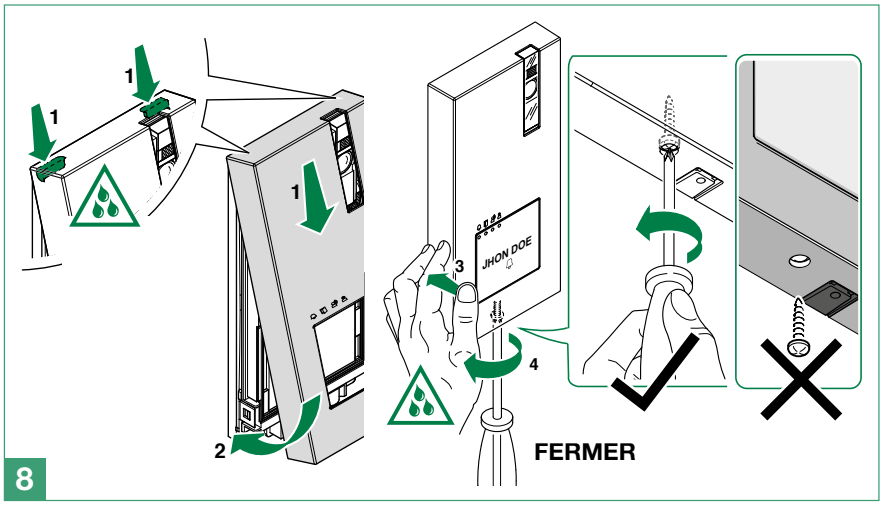

Pour garantir l'étanchéité à l'eau, s'assurer que la platine a été fixée correctement.

Remplacement des étiquettes porte-noms

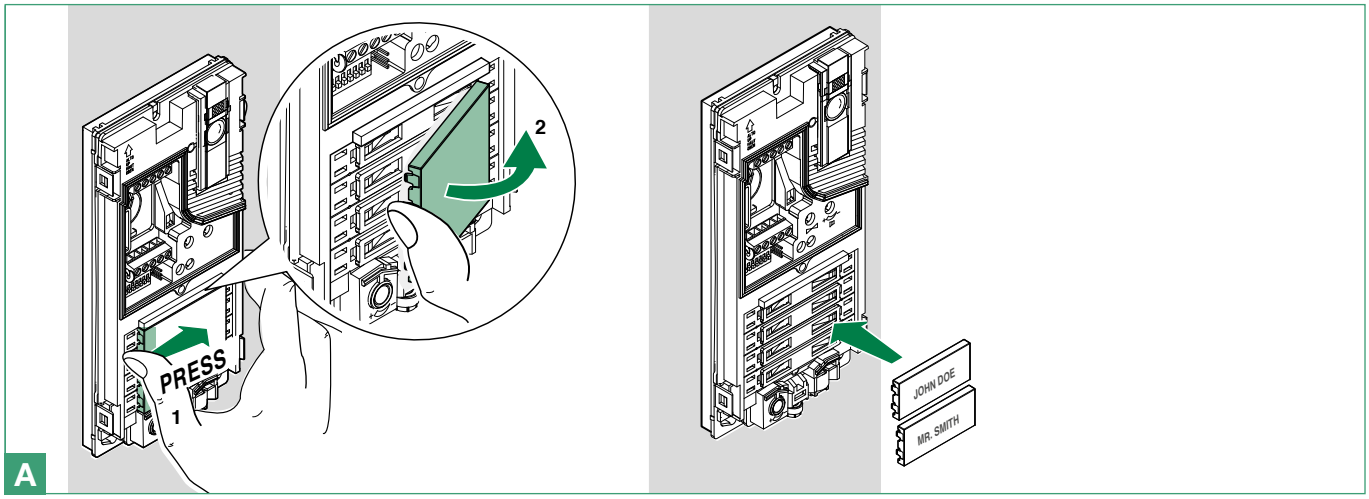

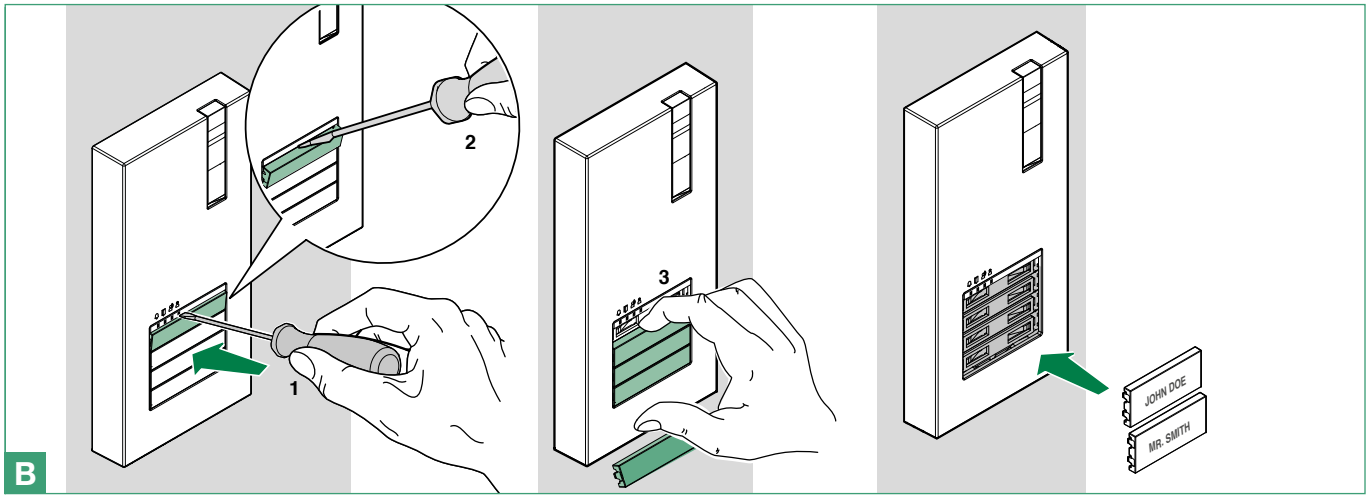

Réglages

Régler les DIP-switches de S1 correspondant à la fonction à programmer à partir du tableau ci-après.

DIP-SWITCH		FONCTION
DIP 1	ON 12345678	Le relais ouvre-porte et le deuxième relais sont contrôlés par 2 boutons différents (par exemple : bouton ouvre-porte et bouton actionneur)
	ON 12345678 *	Le relais ouvre-porte et le deuxième relais sont contrôlés par un seul bouton (par exemple : bouton ouvre-porte)
DIP 2	ON 12345678	temps d'activation ouvre-porte : 8 s
	ON 12345678 *	temps d'activation ouvre-porte : 2 s
DIP 3	ON 12345678	temps d'activation relais : 8 s
	ON 12345678 *	temps d'activation relais : 2 s
DIP 4	ON 12345678	temps d'attente reset : 1 s
	ON 12345678 *	temps d'attente reset : 10 s
DIP 5	ON 12345678	Envoi appel : triple
	ON 12345678 *	Envoi appel : simple
DIP 6	ON 12345678	tonalités de confirmation (appel, ouvre-porte, relais, phonie active) : désactivées
	ON 12345678 *	tonalités de confirmation (appel, ouvre-porte, relais, phonie active) : activées
DIP 7	ON 12345678	LED d'éclairage caméra : désactivée
	ON 12345678 *	LED d'éclairage caméra : activée
DIP 8	ON 12345678	éclairage LED des façades porte-nom : éteinte
	ON 12345678 *	éclairage LED des façades porte-nom : allumée

* réglage d'usine

Programmation

Programmation adresse d'appel pour 2/4 usagers et platine extérieure supplémentaire

Noter les réglages du DIP-switch. Entrer dans la programmation.

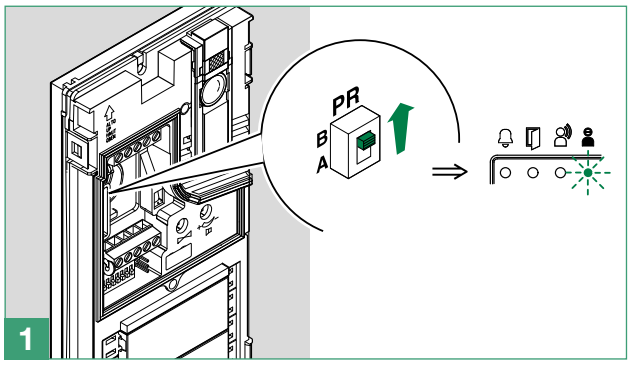

Définir sur le DIP-switch le code correspondant à la fonction que l'on désire programmer, selon le tableau.

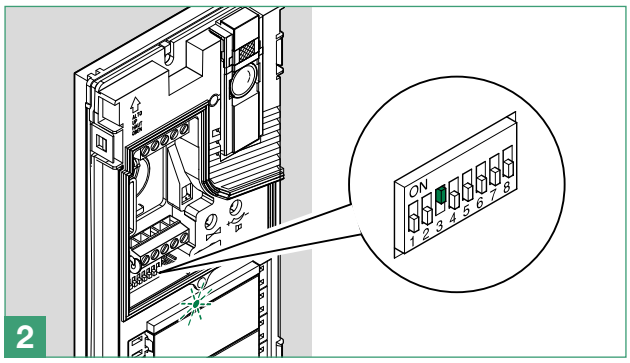

CODE	DIP-SWITCH ON	FONCTION
1	1	Bouton 1 actif avec adresse d'appel 1 (réglage d'usine)
2	2	Boutons 1-2 actifs avec adresses d'appel 1-2
4	3	Boutons 1-2-3-4 actifs avec adresses d'appel 1-2-3-4
8	4	Quadra simple platine extérieure ou platine extérieure supplémentaire reliée avec commutateur digital art. 1404 (par défaut)
16	5	Quadra secondaire avec commutateur digital art. 1405
32	6	Quadra principal avec commutateur digital art. 1405
254	2,3,4,5,6,7,8	Rétablissement réglage d'usine

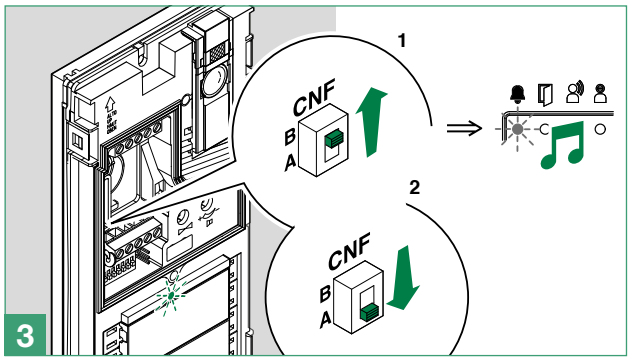

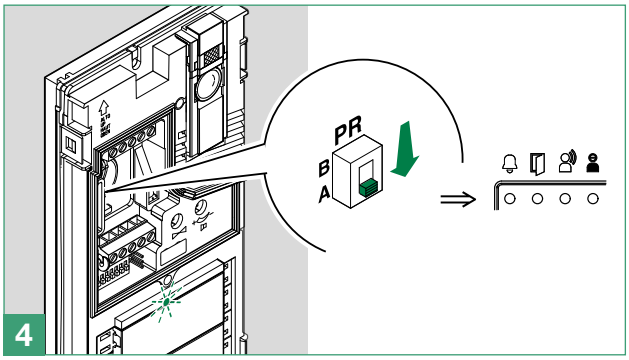

Rétablir la configuration des DIP-switches

Fonctionnement avec platines extérieures supplémentaires

- **Platine extérieure art. 1404**: programmation par défaut à utiliser avec *platine extérieure simple* ou avec platine extérieures multiples reliées avec commutateur art. 1404.
- **Platine extérieure secondaire** : fonction à utiliser sur des installations disposant du commutateur art. 1405 et de 2 platines extérieures
- **Platine extérieure principale** : fonction à utiliser sur des installations disposant du commutateur art. 1405 et de 2 platines extérieures

Fonctionnement avec commutateur art. 1404 (par défaut)

En présence du commutateur art. 1404, il est possible d'installer 2 ou plusieurs platines extérieures.

Dans la configuration de l'art. 1404, les DIP-switches MIN et MAX définissent respectivement le code d'appel le plus bas et le code d'appel le plus haut pouvant être branchés à la colonne montante. Pour programmer les valeurs désirées, se référer au **tableau d'adressage**.

Les commutateurs correspondant à des colonnes montantes distinctes doivent gérer des intervalles de codes non superposés.

Si l'installation est au repos, la première commande d'***auto-allumage*** allume la caméra de la platine extérieure. Les commandes suivantes passent d'une platine extérieure à l'autre (au maximum 2 caméras).

Pour les schémas, consulter la section **Système Kit audio/vidéo** du manuel du système.

Fonctionnement avec commutateur art. 1405

En présence du commutateur art. 1405, il est possible d'installer seulement 1 platine extérieure principale et 1 platine extérieure secondaire.

En mode « **Platine extérieure principale** », les commandes ouvre-porte (actionneur) répondent uniquement si la platine extérieure est en condition d'appel ou d'auto-allumage. La fonction ouvre-porte est toujours désactivée.

En mode « **Platine extérieure secondaire** », les commandes ouvre-porte (ou actionneur) répondent si l'installation est au repos ou si la platine extérieure est activée.

Si l'installation est au repos, la première commande d'***auto-allumage*** allume la caméra de la platine extérieure secondaire. Les commandes suivantes passent de la platine extérieure principale à la platine extérieure secondaire.

Pour les schémas, consulter la section**Système Kit audio/vidéo** du manuel du système.

Programmation adresse d'appel générique

Noter les réglages du DIP-switch. Entrer dans la programmation.

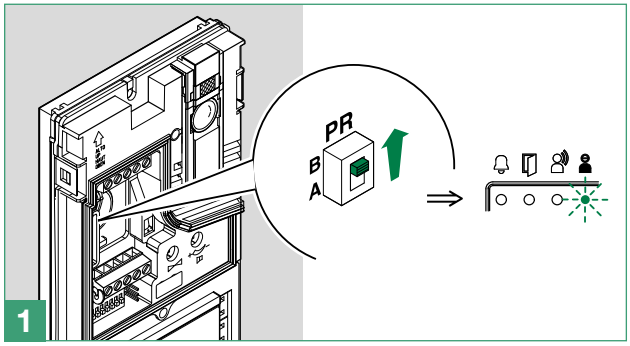

Saisir le code usager au moyen des DIP, voir le **tableau d'adressage**

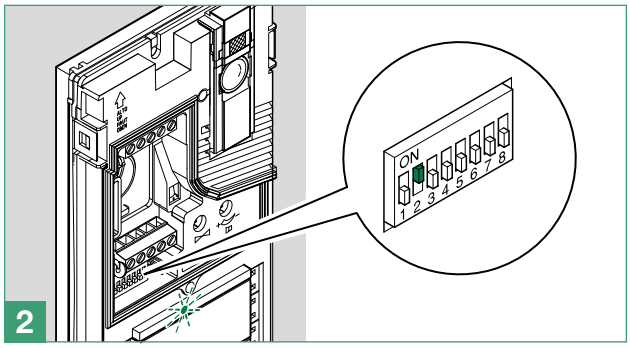

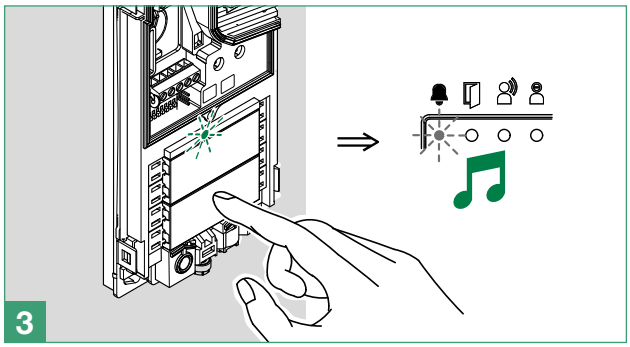

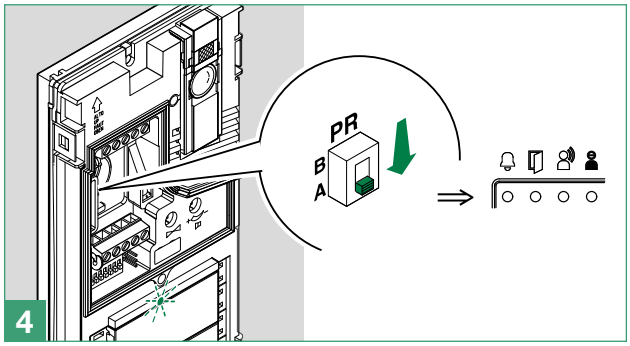

Rétablir la configuration des DIP-switches.

Désactivation contact COM-RTE

Prendere nota delle impostazioni del DIP-switch. Entrare in programmazione.

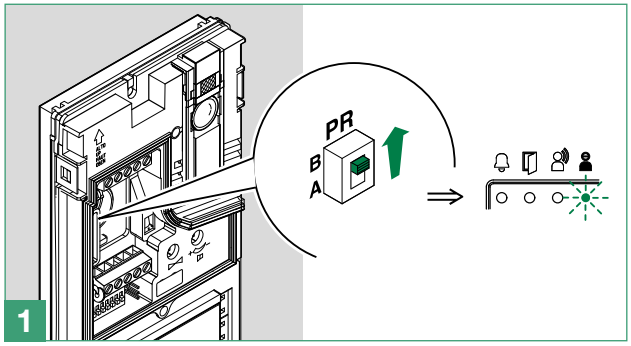

Mettre les DIP-switches en position 206 (ON 2,3,4,7,8) selon le **tableau d'adressage**

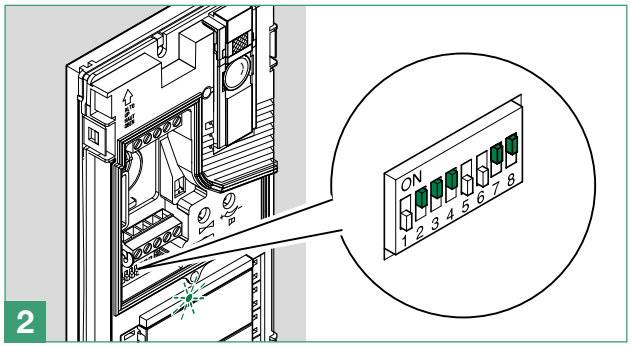

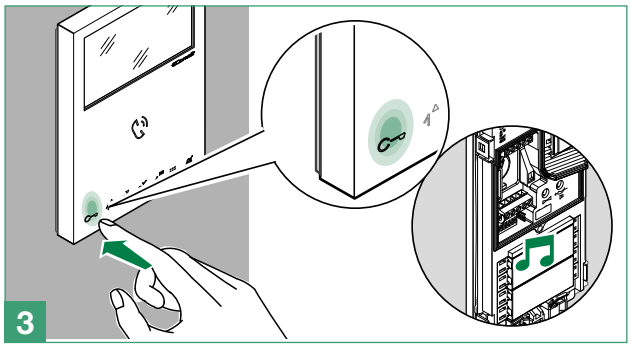

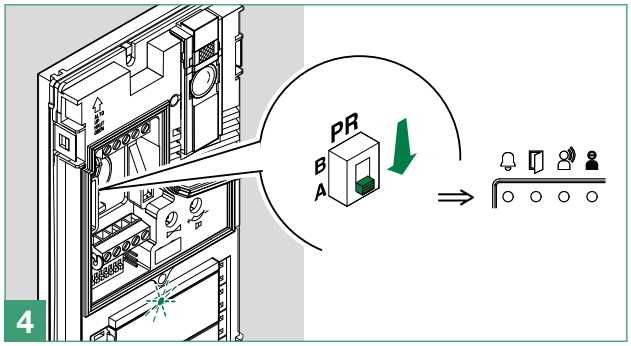

Rétablir la configuration des DIP-switches.

Répéter la procédure pour rétablir la fonction.

Connexions

Variante utilisation signalisation porte ouverte

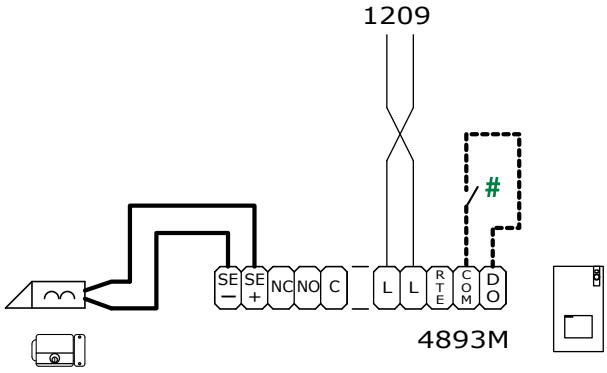

entrée active à la fermeture pour signalisation PORTE OUVERTE

Variante pour l'utilisation d'une fermeture de sécurité et alimentation supplémentaire

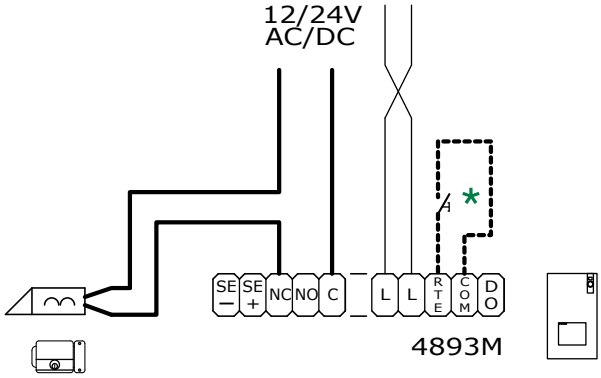

* Bouton ouvre-porte sortie

Utilisation du réseau RC pour filtre gâche sur les contacts du relais

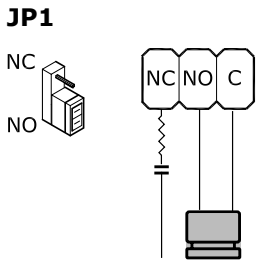

Sur les contacts **NO. C.**

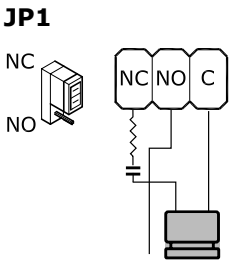

Sur les contacts **NC. C.**

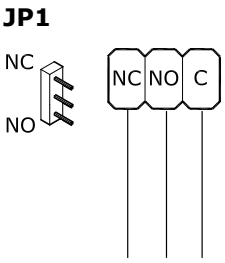

Exclu : **contact sec**

Fonctionnalités de l'installation et schémas

Pour de plus amples informations sur les fonctionnalités de l'installation et pour visualiser les schémas d'installation :

- **Système Kit audio/vidéo** pour réaliser des installations audio-vidéo dans une villa.

1ª ed.Rev.1 10/2018
cod. 2G40002095

CERTIFIED MANAGEMENT SYSTEMS

www.comelitgroup.com
Via Don Arrigoni, 5 - 24020 Rovetta (BG) - Italy

Comelit®
Passion.Technology.Design.